TF-95 HD · TF 95 HD-E
TF-W 95 HD · TF-W 95 HD-E

Liste Ersatzteile | Spare parts list

DIN EN ISO 9001:2008

iGEBA®

Thermalnebelgerät

Thermal Fog Generator

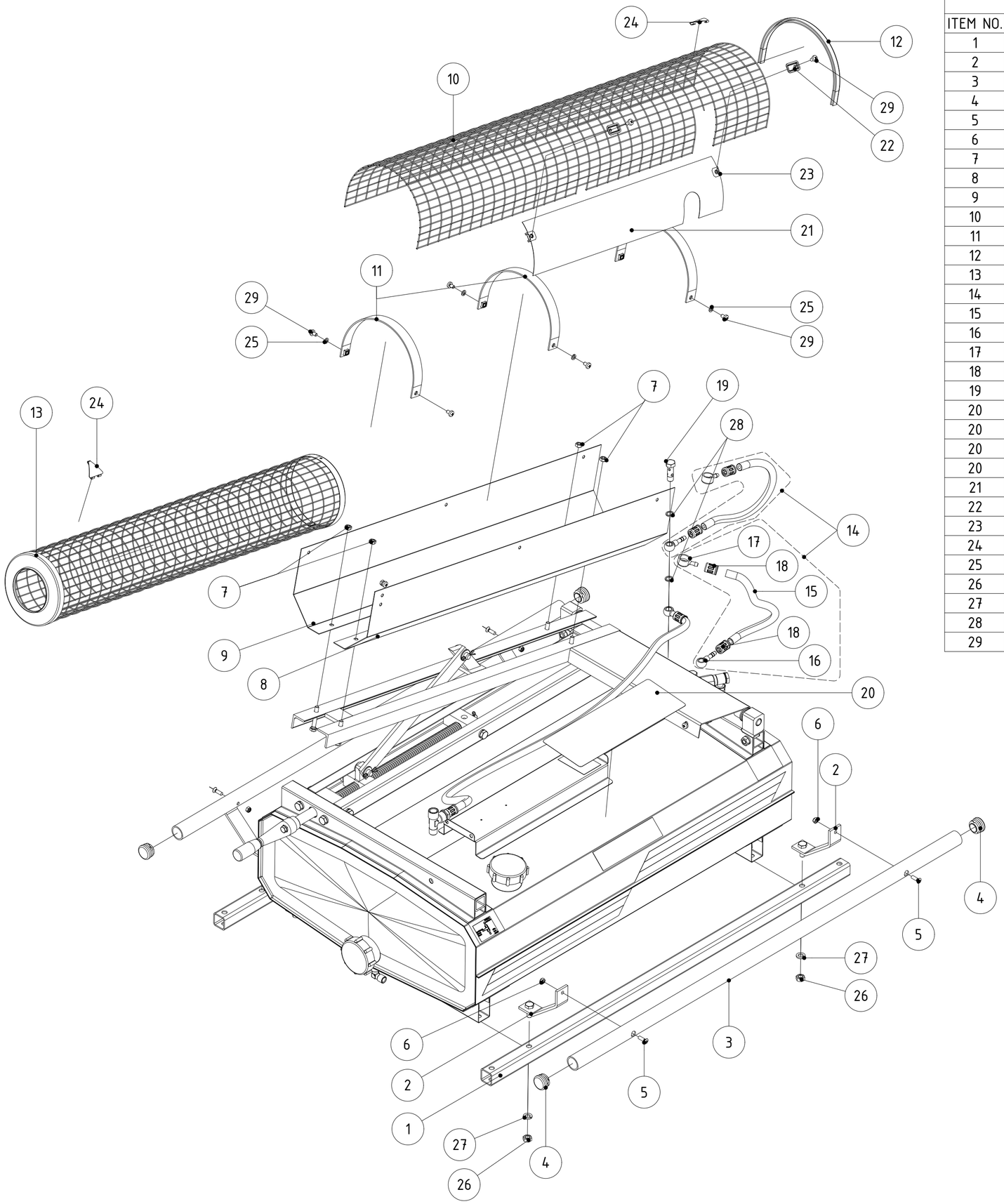

ERSATZTEILLISTE/SPARE PARTS LIST

ITEM NO.	QUANTITY	BAUTEIL NR./PART NO.	BEZEICHNUNG	SPARE PARTS NAME
1	2	11-00 000 01	Fuß	Rectangular tube
2	4	11-00 021 00	Steg kpl	Support, cpl.
3	2	11-00 010 10	Handlauf	Handle
4	4	11-00 010 11	Stopfen	Plug
5	4	DIN 966 -M5x16 VA	Linsen-Senkschrauben	Counter sunk screw
6	4	DIN 985-M5 VA	Sechskantmutter	Hexagon nut
7	6	DIN 934 - M6 VA	Sechskantmutter	Hexagon nut
8	1	11-00 030 01	Strahlblech	Heat deflector shield
9	1	11-00 030 02	Strahlblech	Heat deflector shield
10	1	11-00 600 02	Schutzgitter	Protective grid
11	3	11-00 610 00	Bügel	Clip
12	1	11-00 600 03	Kantenschutz	Edge protection
13	1	11-00 902 00	Berührungsschutz	Protective cover
14	2	11-00 800 00	Druckleitung	Pressure line
15	1	11-00 800 01	Schlauch	Hose
16	1	11-00 702 10	Ringstück mit Schlauchnippel	Ring hose nipple
17	1	10-00 820 00	Glocke	Connecting link
18	2	10-00 800 02	Hülse	Collet
19	1	10-00 310 01	Doppelhohlschraube	Double hollow screw long
20	1	11-00 000 08	Kurzbedienungsanleitung TF-95HD	Abridged instructions TF-95HD
20	1	11-30 000 10	Kurzbedienungsanleitung TF-95HD/E	Abridged instructions TF-95HD/E
20	1	11-00 000 11	Kurzbedienungsanleitung TF-W95HD	Abridged instructions TF-W95HD
20	1	22-00 000 01	Kurzbedienungsanleitung TF-F95HD	Abridged instructions TF-F95HD
21	1	13-00 600 01	Schutzblech	Protective plate
22	2	10-00 601 01	Lasche	Bracket
23	2	BM15226	Blechmutter M5	Sheet metal nut
24	2	9-00-000-11	Warnschild Hitze	Warning plate "Hot surface"
25	9	DIN 127 - A 5 VA	Federring	Spring washer
26	4	DIN 934 - M8 VA	Sechskantmutter	Hexagon nut
27	4	DIN 127 - A 8 VA	Federring	Spring washer
28	3	DIN 7603 - A10 x 13 Vf	Dichtring	Gasket
29	9	DIN 7985 - M5x8 VA	Zylinderkopfschrauben	Cylinder head screw

Ersatzteilzeichnung/Part drawing Pièces de rechange Piezas de recambio	Typ/Type/El tipo TF-95	Thermalnebelgerät / Thermal fog generator Termonebulizador / Générateur de brouillard	Seite Page Página 1
IGEBA IGEBA Geraetebau GmbH 87480 Weitnau . Germany	Ausgabe: 04/2014	Schutzgitter, Strahlbleche und Haltebügel Protective cover, deflection shields and Handle Rejilla protectora, plancha deflectora, Mango Grille de protection, déflecteur, Poignée	22.01.2014

11-01-001-00

ERSATZTEILLISTE/SPARE PARTS LIST					
ITEM NO.	QUANTITY	BAUTEIL NR./PART NO.	PART NO. ACID PROOF	BEZEICHNUNG	SPARE PARTS NAME
1	1	11-01 001 01		Zwischenstück	Reinforcing bar
2	2	8-01 205 00		Tankverschluß vollst.	Tank cap cpl.
3	1	O-Ring 43x3		O-Ring	O-Ring
4	1	8-01 205 01		Tankverschluß	Cover
5	1	11-38 100 00		Ringstück gelötet	Ring connection
6	1	11-01 102 50	11-25 500 00	Schlauch mit Rohrbogen	Level hose and tube
7	1	1525-1/4 10-8		Schwenkringstück	Swivelling screw fitting, cpl.
8	1	10-00 310 01	8-25 050 01	Doppelhohlschraube	Double hollow screw long
9	3	DIN 7603 A10x13,5 Vf		Dichtring	Gasket
10	1	11-01 001 10		Wirkstofftank mit Aufklebern	Solution Tank with decals
11	1	11-01 102 00		Wirkstoffbehälter	Solution tank
12	4	11-01 001 02		Aufkleber Farbstreifen	Colour strip lable
13	1	11-01 000 01		Schild "Wirkstoffhahn"	Label "Solution tap"
14	2	11-00 000 15		Aufkleber "IGEBA"	Lable "IGEBA"
15	1	11-00 000 12		Batteriequalität	Label "Quality of batteries"
16	1	11-38 000 01		Schild "Literskala"	Lable "scale"
17	2	109 08 13	E-WEV-8-LR	Winkel-Einschraubverschraubung	Angle insert screwing

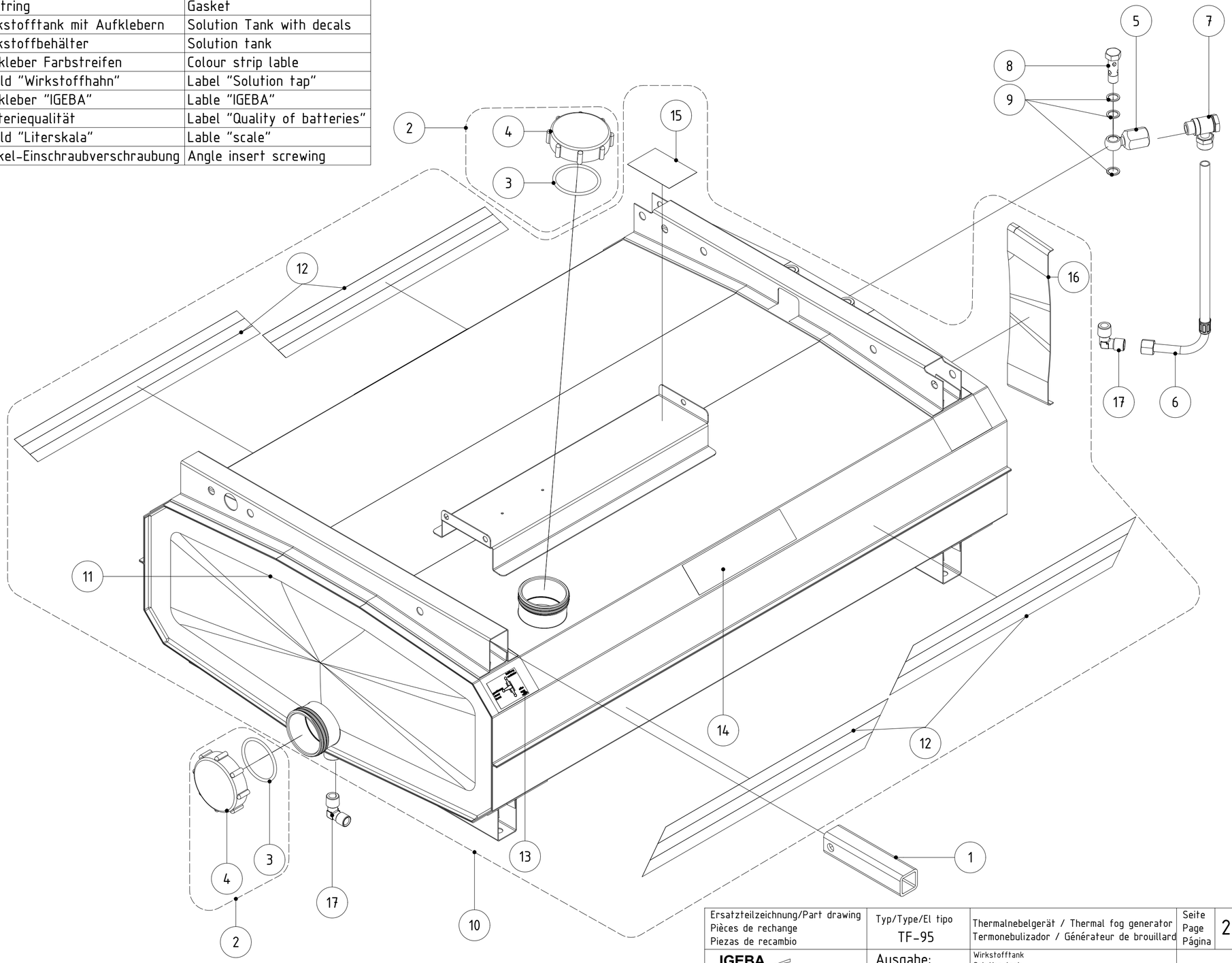

Ersatzteilzeichnung/Part drawing Pièces de rechange Piezas de recambio	Typ/Type/El tipo TF-95	Thermalnebelgerät / Thermal fog generator Termonebulizador / Générateur de brouillard	Seite Page Página 2
IGEBA IGEBA Geraetebau GmbH 87480 Weitnau . Germany	Ausgabe: 04/2014	Wirkstofftank Solution tank Tanque de solución Réservoir de produit	22.01.2014

ERSATZTEILLISTE/SPARE PARTS LIST				
ITEM NO.	QUANTITY	BAUTEIL NR./PART NO.	BEZEICHNUNG	SPARE PARTS NAME
1	2	10-02 200 00	Benzintankdeckel kpl.	Cap cpl.
2	1	10-02 200 01	Deckel	Cap
3	1	10-02 200 02	Dichtung	Gasket
4	1	11-02 402 00	Benzinleitung	Gasoline pipe I
5	1	10-14 500 00	Hohlschraube mit Sieb	Hollow screw with filter
6	1	10-14 200 01	Verschraubung	Screw connection
7	1	11-02 301 00	Durchgangshahn 1/4"	Tap
8	1	109 06 13	Winkel-Verschraubung	Angle insert screwing
9	2	DIN 7603 A10x13,5 Vf	Dichtring	Gasket
10	1	DIN 7603 A13x18 Cu	Dichtring	Gasket
11	1	11-02 403 00	Benzinleitung 2	Gasoline pipe II
12	1	11-02 101 00	Benzinbehälter	Gasoline tank
13	1	51-02 000 03	Haltewinkel außen	Support for fuel tank
14	1	51-02 000 02	Haltewinkel Innen	Support for fuel tank
15	4	DIN 7985 (H) - M5x8	Zylinderkopfschraube	Zylinder head screw
16	4	DIN 6923 - M5	Sechskantmutter	Hexagon nut

11-02-000-00

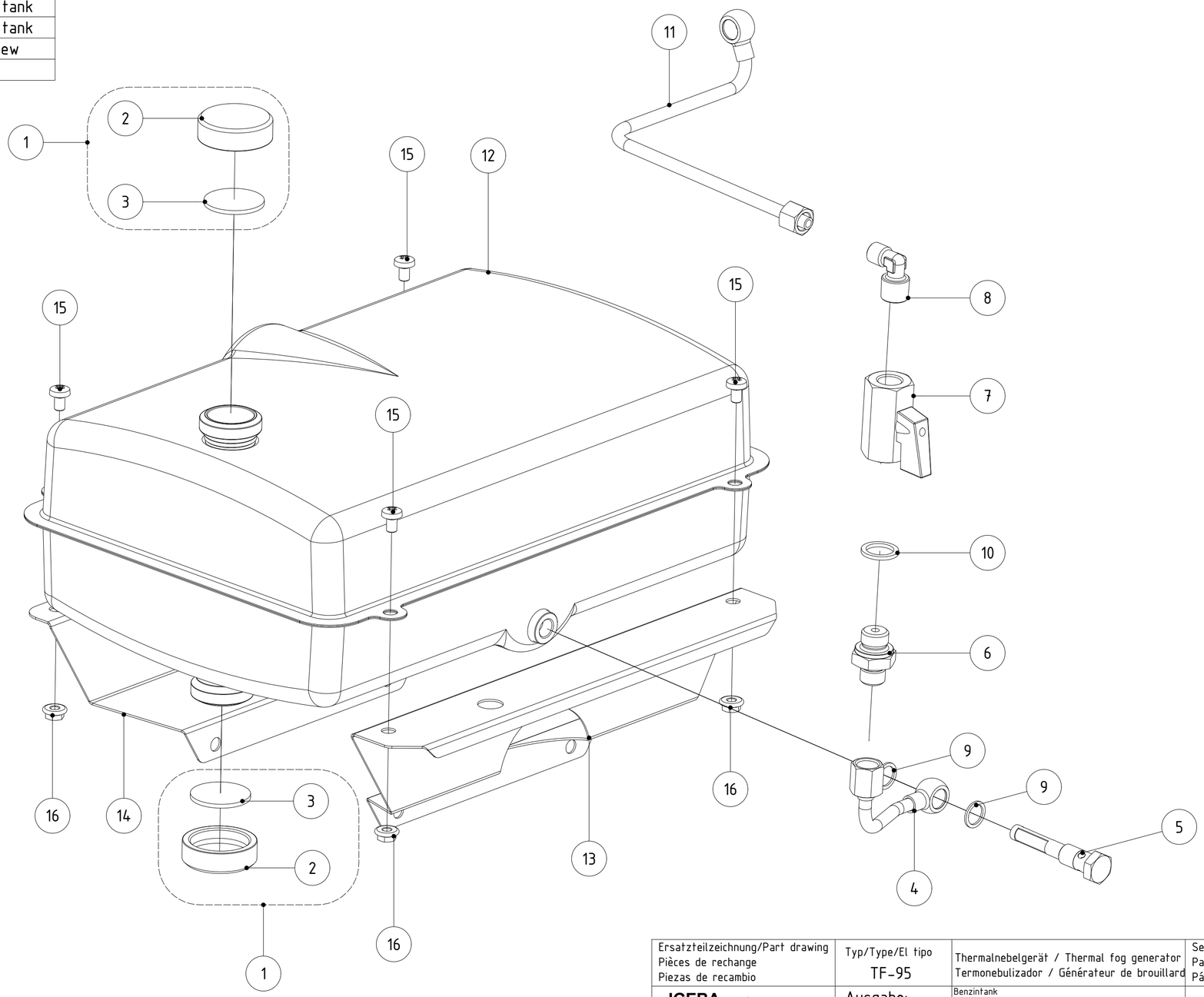

Ersatzteilzeichnung/Part drawing Pièces de rechange Piezas de recambio	Typ/Type/El tipo TF-95	Thermalnebelgerät / Thermal fog generator Termonebulizador / Générateur de brouillard	Seite Page Página 3
IGEBA IGEBA Geraetebau GmbH 87480 Weitnau . Germany	Ausgabe: 04/2014	Benzintank Gasoline tank Tanque para gasolina Réservoir d´essence	20.01.2014

ERSATZTEILLISTE/SPARE PARTS LIST				
ITEM NO.	QUANTITY	BAUTEIL NR./PART NO.	BEZEICHNUNG	SPARE PARTS NAME
1	1	11-05 100 00	Resonator	Resonator
Seite / Page 5	1	11-05 090 00	Vergaser	Carburator
3	1	11-05 212 00	Kühlrohr	Cooling jacket
4	1	11-05 221 00	Haube	Hood
5	1	11-05 250 00	Stütze für Kühlrohr	Support for cooling jacket
6	1	11-05 051 00	Nebelrohr nur für Öl	Fog tube only for Oil
7	1	11-00 100 00	Nebelstutzen für Öl	Fog solution socket (oil)
8	2	DIN 7981 B4,8 x 13 VA	Blechschraube	Self-tapping screw
9	1	60-05 030 00	Resovorsatz nur für Wasser	Adapter only for Water
10	1	60-05 050 00	Nebelrohr "W"	Fog tube only for Water
11	1	14-00 100 00	Nebelstutzen für Wasser	Fog Solution socket (water)

11-05-000-00
11-05-000-00-WASSER

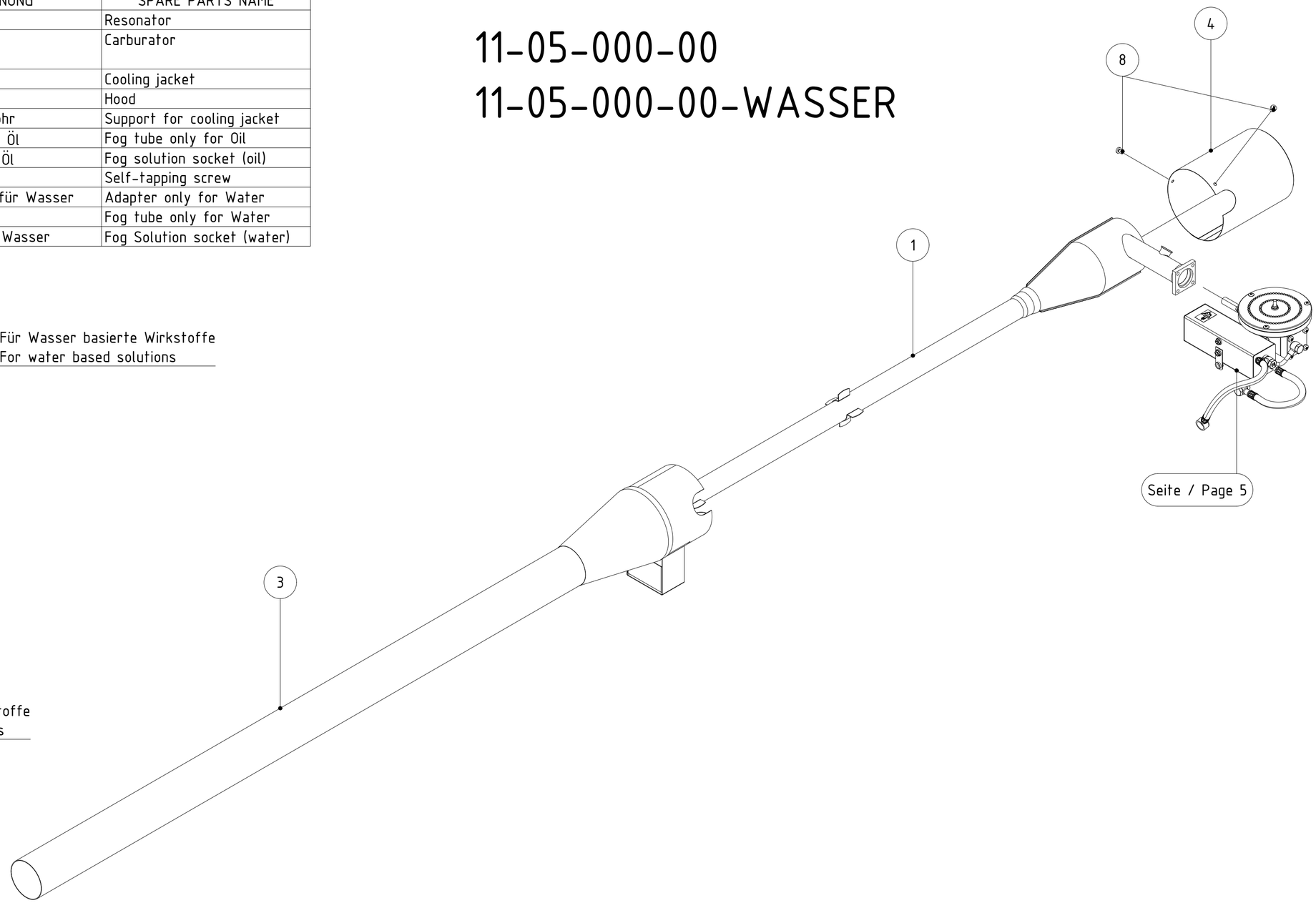

Für Wasser basierte Wirkstoffe
For water based solutions

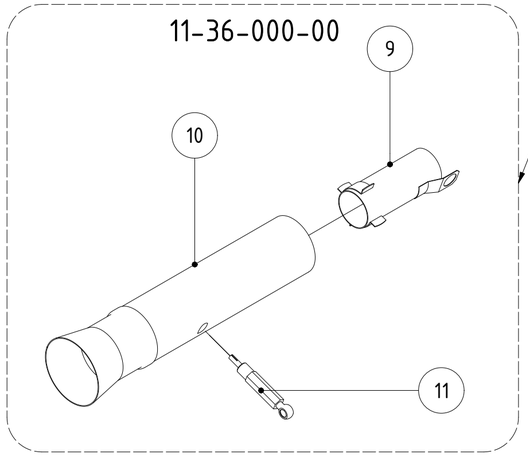

Für Öl basierte Wirkstoffe
For oil based solutions

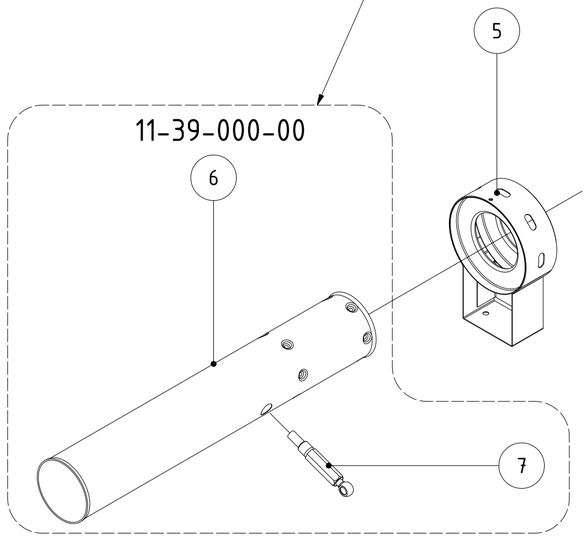

Ersatzteilzeichnung/Part drawing Pièces de rechange Piezas de recambio	Typ/Type/El tipo TF-95	Thermalnebelgerät / Thermal fog generator Termonebulizador / Générateur de brouillard	Seite Page Página 4
IGEBA IGEBA Geraetebau GmbH 87480 Weitnau . Germany	Ausgabe: 04/2014	Vergaser mit Resonator und Kühlmantel Carburator with resonator an cooling jacket Resonador con carburador cpl. Résonateur, carburateur cpl.	20.01.2014

11-05-090-00

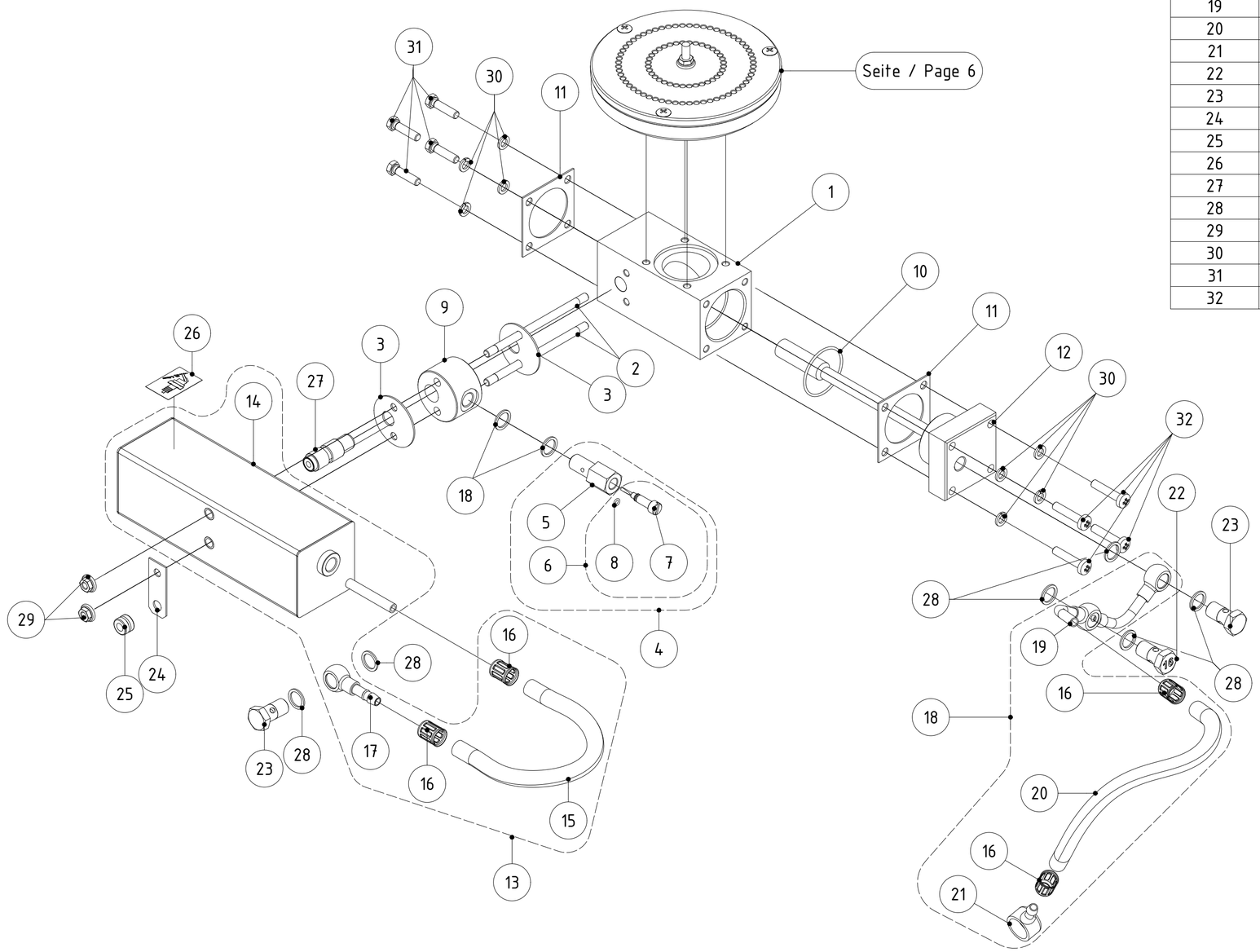

ERSATZTEILLISTE/SPARE PARTS LIST				
ITEM NO.	QUANTITY	BAUTEIL NR./PART NO.	BEZEICHNUNG	SPARE PARTS NAME
1	1	11-05 510 01	Mischkammer	Mixing chamber
2	2	10-05 500 04	Gewindestange	Threaded rod
3	2	10-05 500 03	Dichtung	Gasket
4	1	11-05 520 00	Benzindosierung kpl.	Gasoline dosage, cpl.
5	1	11-05 520 01	Gehäuse	Housing
6	1	10-05 520 04	Regelnadel kpl. inkl. O-Ring	Regulating needle with O-ring
7	1	10-05 520 02	Regelnadel	Regulating needle
8	1	O-Ring 3x1	O-Ring	O-Ring
9	1	10-05 500 02	Düsenstock	Nozzle bushing
10	1	O-Ring 31x1,5	O-Ring	O-Ring
11	2	11-05 000 02	Dichtung	Gasket
12	1	11-05 600 00	Verdrängungskörper	Swirl vane
13	1	11-05 700 00	Beruigungsbehälter	Surge tank cpl.
14	1	11-05 710 00	Beruhigungsbehälter	Surge tank
15	1	11-05 700 01	Schlauch	Tube
16	2	Hülse 10,5	Hülse	Collet
17	1	11-00 702 10	Ringstück mit Schlauchnippel	Ring hose nipple
18	1	11-05 400 00	Startluftleitung	Starting air line
19	1	11-05 410 00	Startluftleitung gelötet	Starting air line soldered
20	1	11-05 400 01	Schlauch	Tube
21	1	10-00 820 00	Glocke	Connecting link
22	1	11-07 035 00	Dosierdüse 1,6	Dosage nozzles 1,6
23	2	11-07 010 01	Hohlschraube	Hollow screw
24	1	11-05 000 04	Halterung	Support for cable
25	1	10-06 000 05	Gummitülle	Grommet
26	1	10-00 000 11	Schild "Elektroden Abstand"	Sign "Sparg plug gap"
27	1	11-05 000 06	Zerstäuberdüse	Atomizer nozzle
28	8	DIN 7603 A10x13,5 Vf	Dichtring	Gasket
29	2	DIN 6923 - M5	Sechskantmutter	Hexagon nut with flange
30	8	DIN 127 - B 5	Federring	Spring washer
31	4	DIN 933 - M5 x 20	Sechskantschraube	Hexagon screw
32	4	DIN 7985 - M5x25	Linsenkopfschraube	Fill. head screw

Ersatzteilzeichnung/Part drawing Pièces de rechange Piezas de recambio	Typ/Type/El tipo TF-95	Thermalnebelgerät / Thermal fog generator Termonebulizador / Générateur de brouillard	Seite Page Página 5
IGEBA IGEBA Geraetebau GmbH 87480 Weitnau . Germany	Ausgabe: 04/2014	Vergaser Carburator Carburador Carburateur	20.01.2014

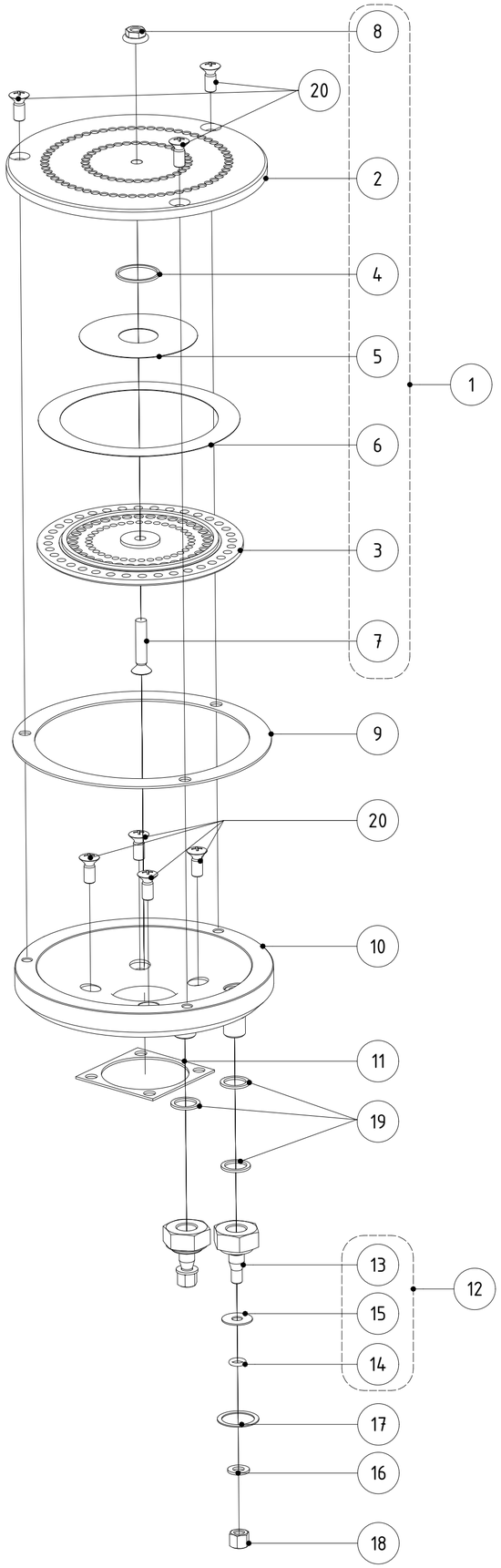

ERSATZTEILLISTE/SPARE PARTS LIST				
ITEM NO.	QUANTITY	BAUTEIL NR./PART NO.	BEZEICHNUNG	SPARE PARTS NAME
1	1	11-05 301 00	Luftventil, kpl.	Air intake valve, cpl.
2	1	11-05 301 01	Ventilplatte	Valve plate
3	1	11-05 301 02	Lochplatte	Spacer plate
4	1	11-05 300 05	Dichtring	Gasket
5	1	11-05 300 04	Membrane	Diaphragm (inner)
6	1	11-05 300 03	Membrane (außen)	Diaphragm (outer)
7	1	DIN 966 - M5x25 VA	Linsen-Senkschraube	Countersunk head screw
8	1	DIN 6923 - M5 VA	Sechskantmutter	Hexagon nut with flange
9	1	11-05 000 03	Dichtung	Gasket
10	1	11-05 511 00	Lufttrichter	Air admission funnel, cpl.
11	1	11-05 510 03	Dichtung	Gasket
12	2	10-00 700 00	Druckventil vollst.	Valve cpl.
13	1	10-00 700 01	Ventil	Valve
14	1	O-Ring 5x1,5	O-Ring	O-Ring
15	1	10-00 700 02	Membrane	Diaphragm
16	2	10-00 700 03	Dichtring	Gasket
17	2	10-00 700 04	Dichtung	Gasket
18	2	10-00 700 07	Hutmutter	Cap nut
19	3	DIN 7603 A10x13,5 Vf	Dichtring	Gasket
20	7	DIN 966 - M5x12 VA	Linsen-Senkschraube	Countersunk head screw

Ersatzteilzeichnung/Part drawing Pièces de rechange Piezas de recambio	Typ/Type/El tipo TF-95 / TF-160	Thermalnebelgerät / Thermal fog generator Termonebulizador / Générateur de brouillard	Seite Page Página 6
IGEBA IGEBA Geraetebau GmbH 87480 Weitnau, Germany	Ausgabe: 04/2014	Lufteinlassventil mit Lufttrichter Air intake valve with air admisson funnel Válvula de aire con difusor venturi Soupape d´air, entonnoir d´air	05.09.2013

11-12-000-00 TF-95 / TF-160

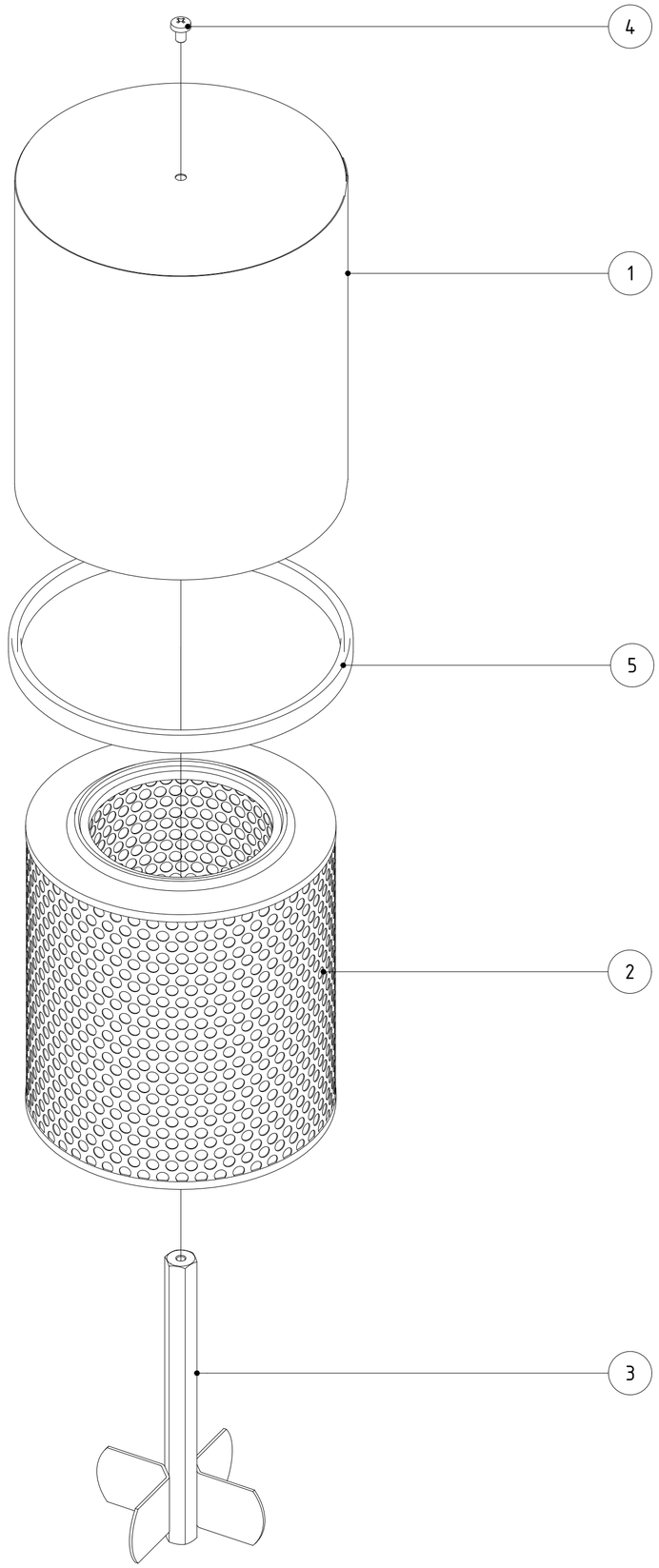

ERSATZTEILLISTE/SPARE PARTS LIST				
ITEM NO.	QUANTITY	BAUTEIL NR./PART NO.	BEZEICHNUNG	SPARE PARTS NAME
1	1	11-12 200 00	Haube	Hood
2	1	11-12 000 01	Luftfilter	Air filter insert
3	1	11-12 100 00	Zentrierstange	Centering bar
4	1	DIN 7985 - M5x8 VA	Zylinderkopfschraube	Screw
5	1	11-12 000 02	Kantenschutz	Edge protection

Ersatzteilzeichnung/Part drawing Pièces de rechange Piezas de recambio	Typ/Type/El tipo TF-95 / TF-160	Thermalnebelgerät / Thermal fog generator Termonebulizador / Générateur de brouillard	Seite Page Página 7
IGEBA IGEBA Geraetebau GmbH 87480 Weitnau . Germany	Ausgabe: 04/2014	Luftfilter Air filter Filtro de aire Filtre d´air	05.09.2013

ERSATZTEILLISTE/SPARE PARTS LIST				
ITEM NO.	QUANTITY	BAUTEIL NR./PART NO.	BEZEICHNUNG	SPARE PARTS NAME
1	1	11-06 100 00	Steuerkasten	Control box
2	1	10-06 000 04	Druckknopf	Starter button
3	1	8-04 000 00	Luftpumpe komplett	Pump cpl.
4	1	8-04 100 00	Pumpenrohr	Pump tube
5	1	8-04 110 00	Pumpenrohr gepunktet	Pump housing
6	1	DIN 7603 A10x13,5 Vf	Dichtring	Gasket
7	1	8-04 120 00	Pumpenstange komplett	Pump spindle, cpl.
8	1	8-04 120 03	Pumpenstange	Pump spindle
9	1	10-04 120 04	Manschette	Collar
10	1	8-04 120 02	Feder	Spring
11	1	10-04 120 05	Griff	Handle
12	1	8-04 120 01	Deckel	Cap
13	1	10-00 700 00	Druckventil vollst.	Valve cpl.
14	1	10-00 700 01	Ventil	Valve
15	1	O-Ring 5x1,5	O-Ring	O-Ring
16	1	10-00 700 02	Membrane	Diaphragm
17	1	10-00 700 04	Dichtung	Gasket
18	2	DIN 6797 - A 4,3	Zahnscheibe	Toothed lock washer
19	2	DIN 7985 - M4x35	Zylinderkopfschrauben	Cylinder head screw
20	2	DIN 934- M4 VA	Sechskantmutter	Hexagon nut
21	1	11-06 300 00	Zündspule inkl. Kabel	Ignition coil, incl. cable
22	1	11-06 000 01	Batteriehalterung	Battery holder
23	1	11-06 000 02	Kerzenstecker	Spark plug socket
24	1	11-06 000 07	Schild "Batterielage (+Pol)"	Label "Series of batteries (+Pole)"
25	1	11-06 000 08	Schild "Batterielage (-Pol)"	Label "Series of batteries (-Pole)"
26	3	DIN 316 - M5 x 10	Flügelschraube	Wing screw
27	1	11-09 350 00	Batteriekabelsatz	Set of battery cables
28	1	10-00 700 07	Hutmutter	Cap nut
29	1	10-00 700 03	Dichtring	Gasket
30	2	DIN 934 - M5 VA	Sechskantmutter	Hexagon nut
31	2	DIN 127 - B 5 VA	Federring	Spring washer
32	2	ISO 7049 - ST2,9 x 6,5	Blechschraube	Self-tapping screw
33	2	DIN 7985 (Z) - M5x8-Z	Zylinderkopfschrauben	Cylinder head screw
34	2	DIN 9021 - 3,2	Unterlegscheibe	Washer
35	1	10-06 000 07	Zündkerze	Sparg plug

11-06-000-00

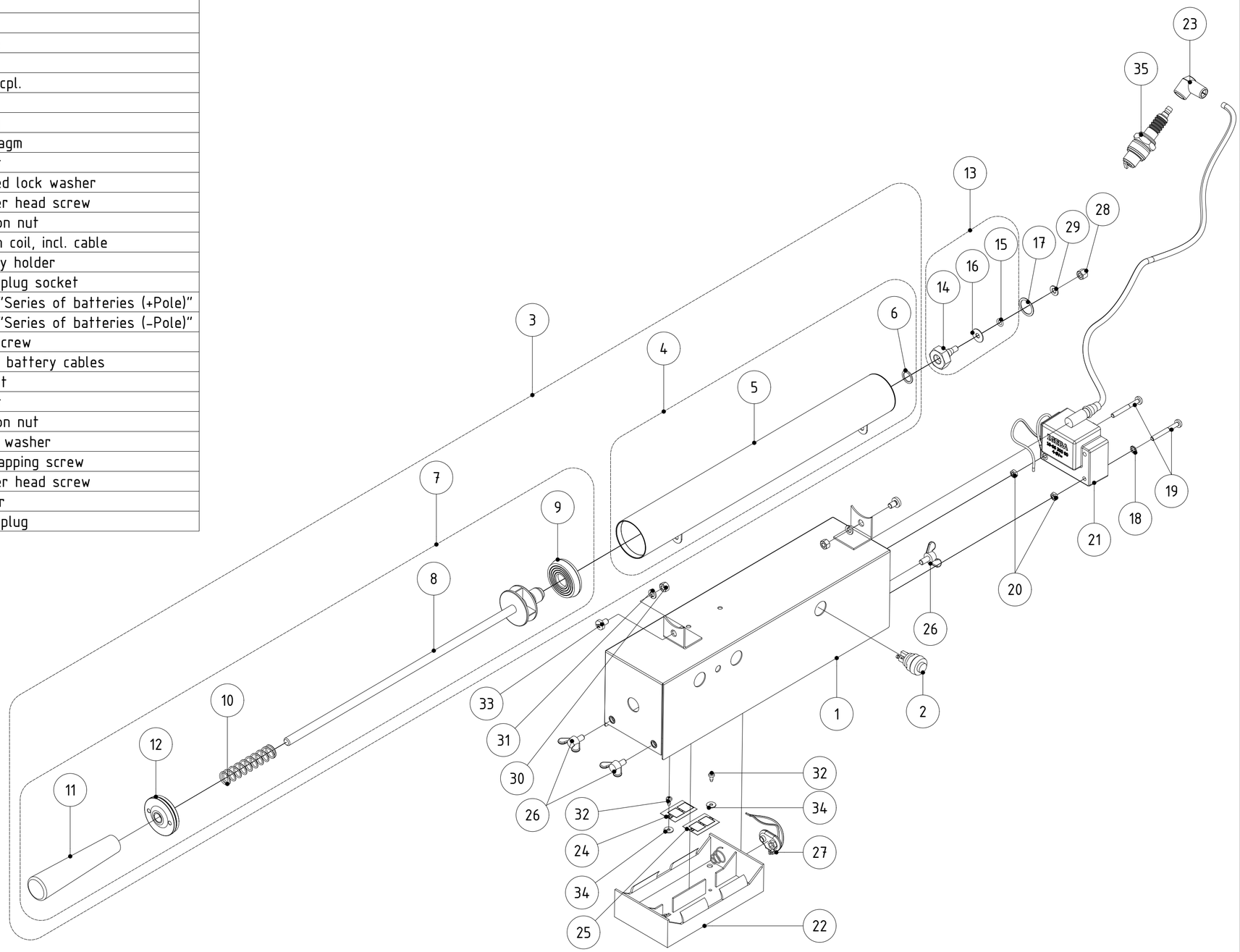

Ersatzteilzeichnung/Part drawing Pièces de rechange Piezas de recambio	Typ/Type/El tipo TF-95	Thermalnebelgerät / Thermal fog generator Termonebulizador / Générateur de brouillard	Seite Page Página 8
IGEBA IGEBA Geraetebau GmbH 87480 Weitnau . Germany	Ausgabe: 04/2014	Batteriestarteinrichtung Battery starting device Equipo eléctrico Appareillage électrique	22.01.2014

11-06-000-00-WASSER

ERSATZTEILLISTE/SPARE PARTS LIST				
ITEM NO.	QUANTITY	BAUTEIL NR./PART NO.	BEZEICHNUNG	SPARE PARTS NAME
1	1	14-06 100 00	Steuerkasten	Control box
2	1	10-06 000 04	Druckknopf	Starter button
3	1	8-04 000 00	Luftpumpe komplett	Pump cpl.
4	1	8-04 100 00	Pumpenrohr	Pump tube
5	1	8-04 110 00	Pumpenrohr gepunktet	Pump housing
6	1	DIN 7603 A10x13,5 Vf	Dichtring	Gasket
7	1	8-04 120 00	Pumpenstange komplett	Pump spindle, cpl.
8	1	8-04 120 03	Pumpenstange	Pump spindle
9	1	10-04 120 04	Manschette	Collar
10	1	8-04 120 02	Feder	Spring
11	1	10-04 120 05	Griff	Handle
12	1	8-04 120 01	Deckel	Cap
13	1	10-00 700 00	Druckventil vollst.	Valve cpl.
14	1	10-00 700 01	Ventil	Valve
15	1	O-Ring 5x1,5	O-Ring	O-Ring
16	1	10-00 700 02	Membrane	Diaphragm
17	1	10-00 700 04	Dichtung	Gasket
18	2	DIN 6797 - A 4,3	Zahnscheibe	Toothed lock washer
19	2	DIN 7985 - M4x35	Zylinderkopfschrauben	Cylinder head screw
20	2	DIN 934- M4 VA	Sechskantmutter	Hexagon nut
21	1	11-06 300 00	Zündspule inkl. Kabel	Ignition coil, incl. cable
22	1	11-06 000 01	Batteriehalterung	Battery holder
23	1	11-06 000 02	Kerzenstecker	Spark plug socket
24	1	11-06 000 07	Schild "Batterielage (+Pol)"	Label "Series of batteries (+Pole)"
25	1	11-06 000 08	Schild "Batterielage (-Pol)"	Label "Series of batteries (-Pole)"
26	3	DIN 316 - M5 x 10	Flügelschraube	Wing screw
27	1	11-09 350 00	Batteriekabelsatz	Set of battery cables
28	1	10-00 700 07	Hutmutter	Cap nut
29	1	10-00 700 03	Dichtring	Gasket
30	2	DIN 934 - M5 VA	Sechskantmutter	Hexagon nut
31	2	DIN 127 - B 5 VA	Federring	Spring washer
32	2	ISO 7049 - ST2,9 x 6,5	Blechschraube	Self-tapping screw
33	2	DIN 7985 (Z) - M5x8-Z	Zylinderkopfschrauben	Cylinder head screw
34	2	DIN 9021 - 3,2	Unterlegscheibe	Washer
35	1	10-06 000 07	Zündkerze	Sparg plug

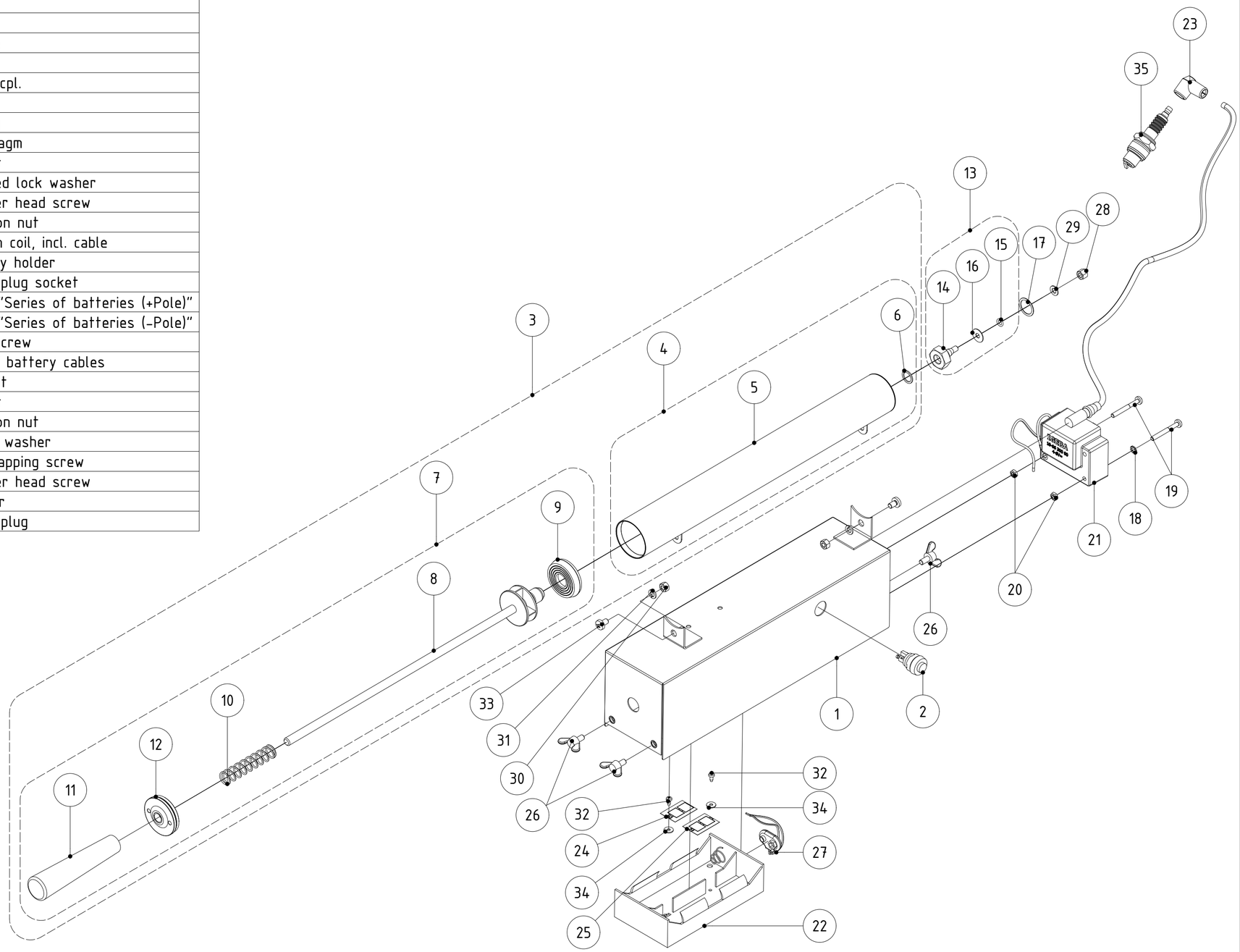

Ersatzteilzeichnung/Part drawing Pièces de rechange Piezas de recambio	Typ/Type/El tipo TF-W95	Thermalnebelgerät / Thermal fog generator Termonebulizador / Générateur de brouillard	Seite Page Página 9
IGEBA IGEBA Geraetebau GmbH 87480 Weitnau . Germany	Ausgabe: 04/2014	Batteriestarteinrichtung Battery starting device Equipo eléctrico Appareillage électrique	22.01.2014

11-07-001-00 (TF-95)
11-07-001-00-Wasser (TF-W95)

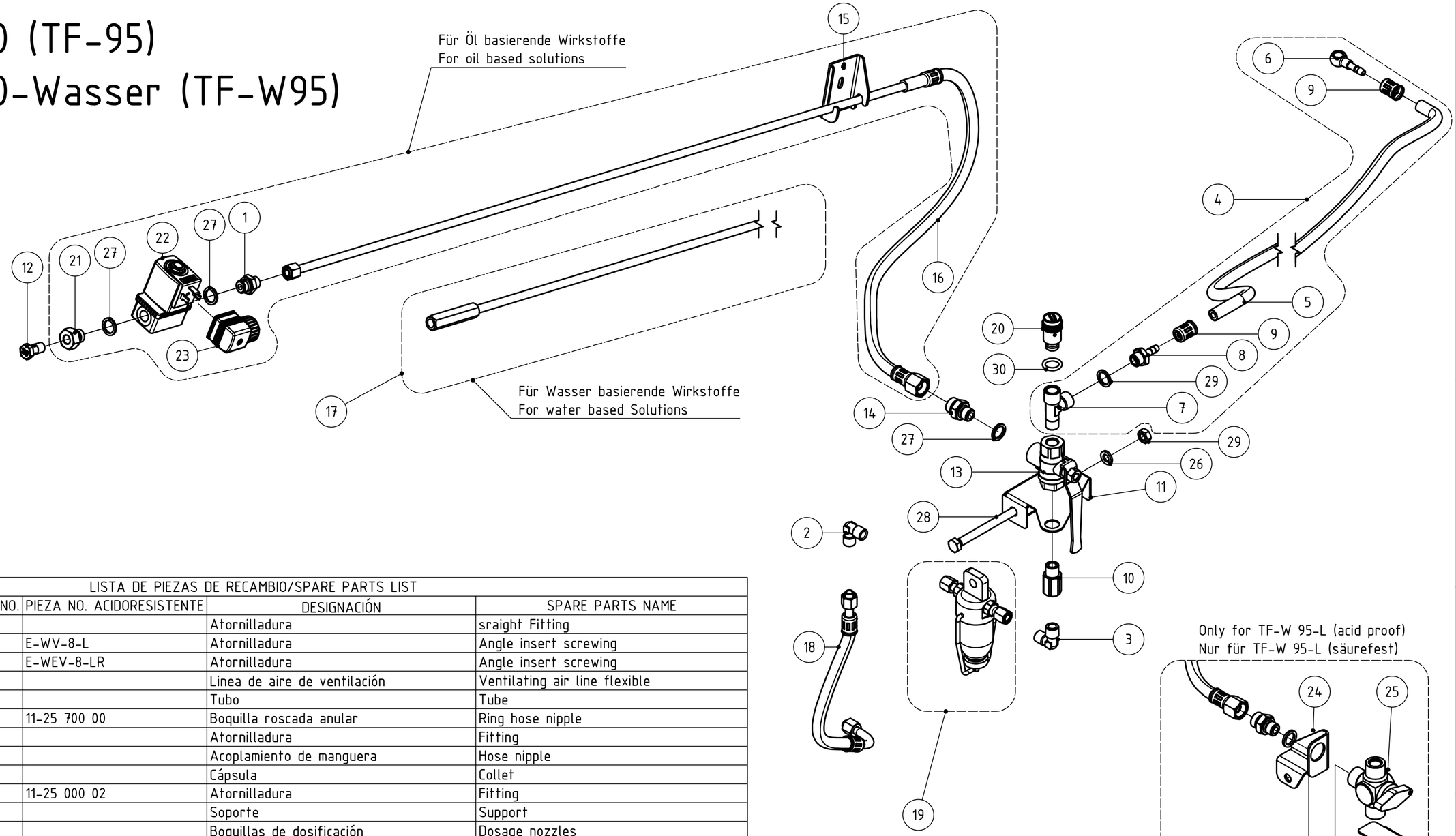

LISTA DE PIEZAS DE RECAMBIO/SPARE PARTS LIST

ITEM NO.	QUANTITY	PIEZA NO./PART NO.	PIEZA NO. ACIDORESISTENTE	DESIGNACIÓN	SPARE PARTS NAME
1	1	101 08 13		Atornilladura	sraight Fitting
2	1	102 08 00	E-WV-8-L	Atornilladura	Angle insert screwing
3	1	109 08 13	E-WEV-8-LR	Atornilladura	Angle insert screwing
4	1	11-00 702 00		Linea de aire de ventilación	Ventilating air line flexible
5	1	11-00 702 01		Tubo	Tube
6	1	11-00 702 10	11-25 700 00	Boquilla roscada anular	Ring hose nipple
7	1	2070_1-4		Atornilladura	Fitting
8	1	250170		Acoplamiento de manguera	Hose nipple
9	2	Hülse 13,5		Cápsula	Collet
10	1	11-07 001 01	11-25 000 02	Atornilladura	Fitting
11	1	11-07 001 50		Soporte	Support
12	1	11-07 040 00		Boquillas de dosificación	Dosage nozzles
13	1	11-07 101 01		Grifo de agente activo	Solution tap
14	1	11-07 101 02	66-07 100 01	Atomilladura	Screw connection
15	1	11-07 201 02		Soporte	Support for solution line
16	1	11-07 202 00		Tubo de solucion	Solution pipe
17	1	11-07 205 00		Tubo de solucion	Solution line (for water)
18	1	11-07 302 00	11-25 300 00	Tubo de solucion	Solution rising line
19	1	11-07 602-00	11-25 601 00	Filtro	Filter, cpl.
20	1	11-07 850 00		Tornillo de purga	Vent screw with pressure control valve
21	1	11-09 200 05	11-25-000-01	Atornilladura	Threaded joint
22	1	11-09 202 00		Válvula selenoide	Solenoid valve, cpl.
23	1	11-09 231 00		Enchufe con junta	Plug type connector, cpl. incl. gasket
24	1	11-25 000 03	11-25 000 03	Soporte	Support for solution tap
25	1	6L0702-00	6L0702-00	Grifo de agente activo	Solution tap PP
26	1	DIN 127 - A 8		Anillo elástico	Spring ring
27	3	DIN 7603 A13x18 Cu		Junta de cobre	Gasket
28	1	DIN 933 - M8 x 100		Tornillo hexagonal	Hexagon screw
29	1	DIN 934 - M8		Tuerca hexagonal	Hexagon nut
30	1	O-ring 10x3		Anillo tórico	O-Ring

Ersatzteilzeichnung/Part drawing Pièces de rechange Piezas de recambio	Typ/Type/El tipo TF-95	Thermalnebelgerät / Thermal fog generator Termonebulizador / Générateur de brouillard	Seite Page Página 10
IGEBA IGEBA Geraetebau GmbH 87480 Weitnau . Germany	Ausgabe: 04/2014	Wikstoffleitung Solution line Tubo de agente activo para Conduit à produit	28.01.2014

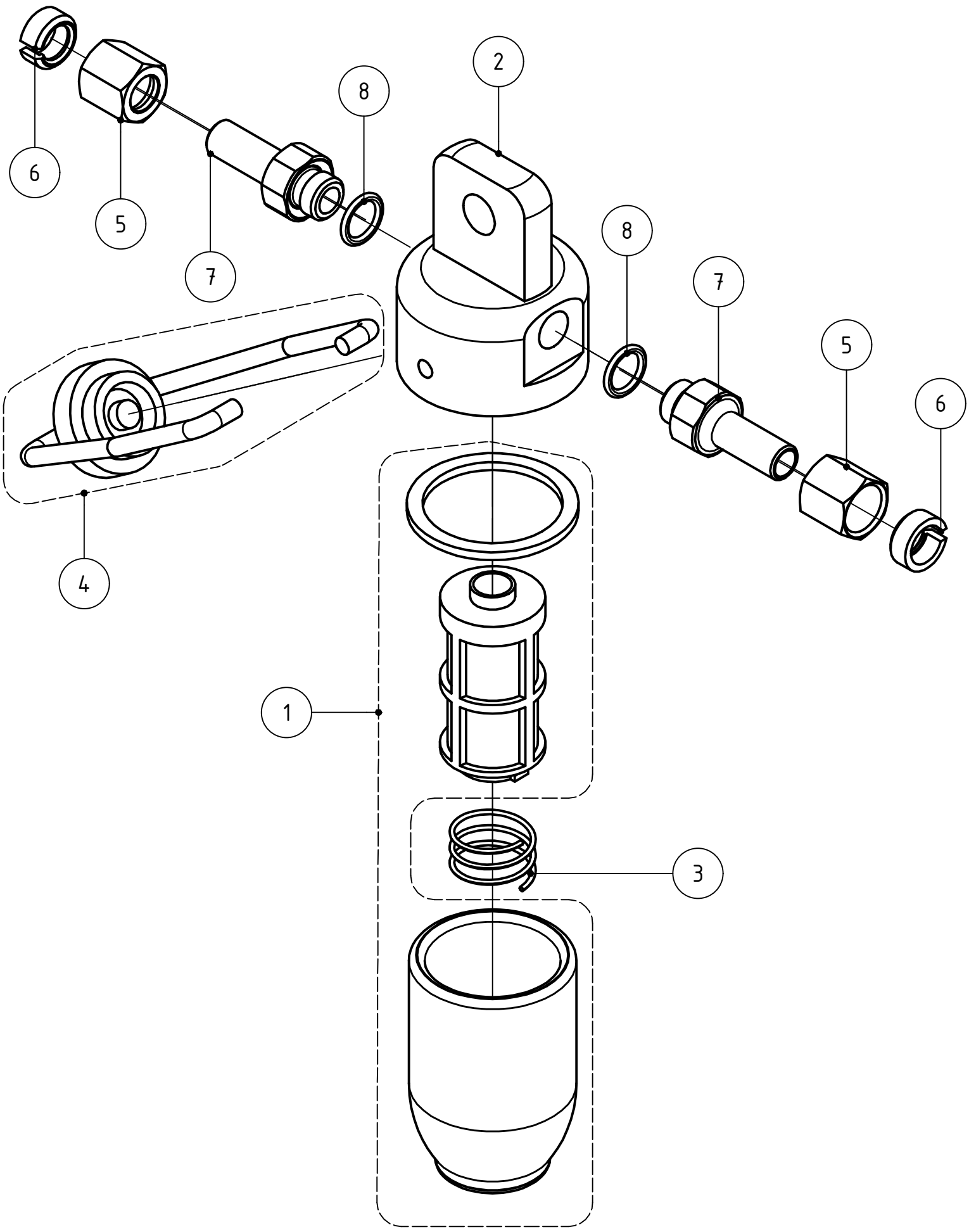

ERSATZTEILLISTE/SPARE PARTS LIST

NO.	QTY	PART NO.	BEZEICHNUNG	SPARE PARTS NAME
1	1	11-07 602 03_E	Filter, Glas, Dichtung	Filter, glass , gasket
2	1	11-07 602 04	Filterkopf	Filter housing
3	1	11-07 602 05	Druckfeder	Pressure spring
4	1	11-07-602 01	Bügel mit Mutter	Clamp, nut
5	2	110.08.00	Überwurfmutter	Connecting nut
6	2	124.08.00	Klemmring	Clamping ring
7	2	185-07 000 09	Verschraubung	Fitting
8	2	O-Ring 9x1,5 FKM	O-Ring 9x1,5	O-ring 9x1,5

Ersatzteilzeichnung/Part drawing Pièces de rechange Piezas de recambio	Typ/Type/El tipo	Durchgangsfilter kpl. Filter cpl.	Seite Page Página 10-1
IGEBA®	Ausgabe: 11/16	Ersatzteilzeichnung 11-07 602 00	08.08.2016

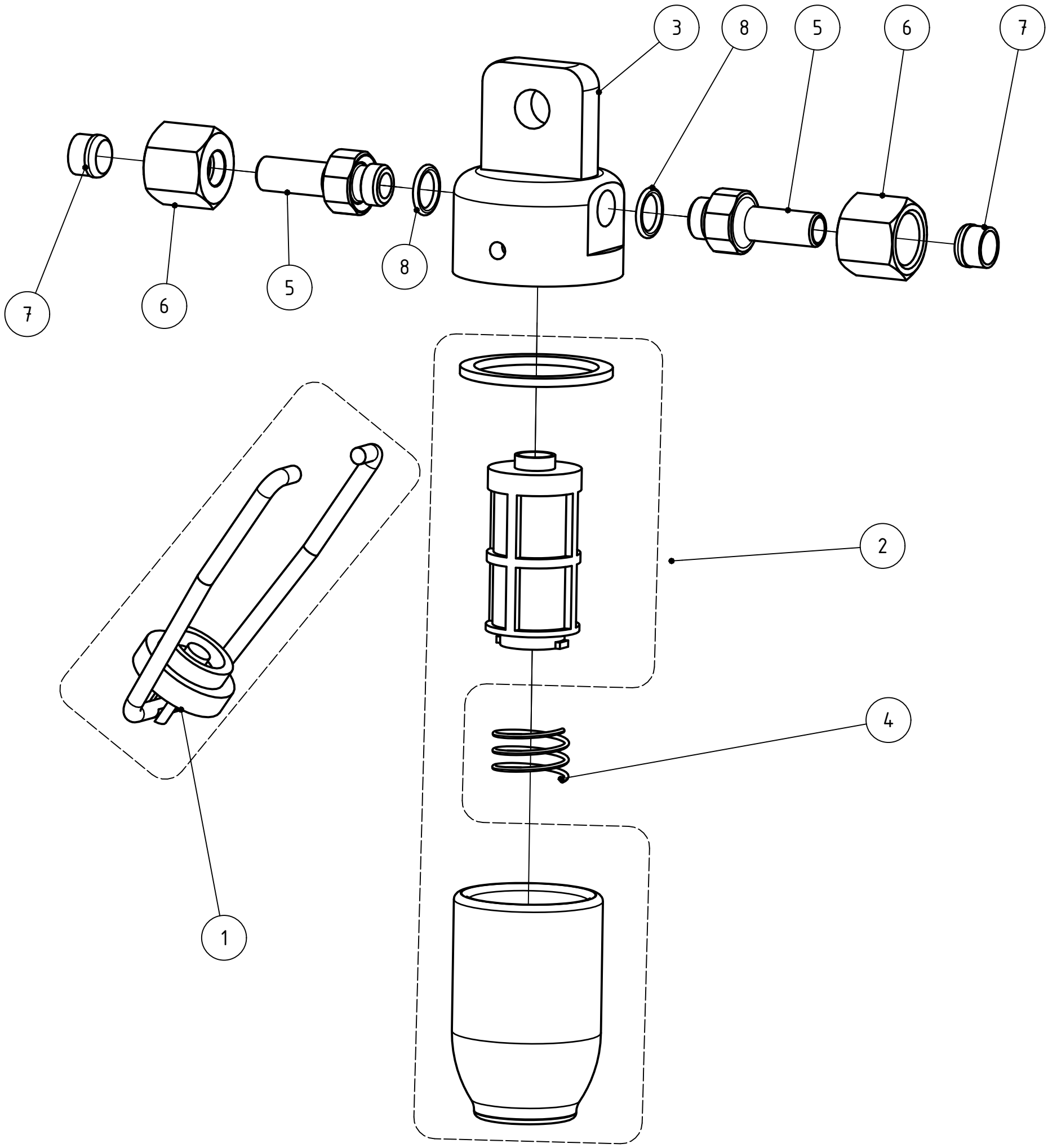

säurefest, acid-resistant

ERSATZTEILLISTE/SPARE PARTS LIST

ITEM NO.	QUANTITY	BAUTEIL NR./PART NO.	BEZEICHNUNG	SPARE PARTS NAME
1	1	11-07 602 01	Bügel mit Mutter	Clamp, nut
2	1	11-07 602 03_E	Filter Glas Dichtung	Filter, glass gasket
3	1	11-07 602 04	Filterkopf	Filter housing
4	1	11-07 602 05	Druckfeder	Pressure spring
5	2	185-07 000 09	Gerade Verschraubung	Fitting
6	2	L458.0003	Überwurfmutter	Connecting nut
7	2	L458.0022	Schneidring	Clamping ring
8	2	O-Ring 9x1,5 FKM	O-Ring 9x1,5	O-ring 9x1,5

Ersatzteilzeichnung/Part drawing Pièces de rechange Piezas de recambio	Typ/Type/El tipo Säurefest	Durchgangsfilter kpl. Filter cpl.	Seite Page Página 10-2
IGEBA®	Ausgabe: 11/2016	Ersatzteilzeichnung 11-25 601 00	23.11.2016

ERSATZTEILLISTE/SPARE PARTS LIST				
ITEM NO.	QUANTITY	BAUTEIL NR./PART NO.	BEZEICHNUNG	SPARE PARTS NAME
1	2	11-08 040 00	Klemmstück	Reinforcing piece
2	1	11-08 101 00	Schwenkarm	Swivel arm
3	1	11-08 000 08	Hebel	Lever
4	1	11-08 030 00	Laufschiene	Slide rail
5	1	11-08 000 03	Führungsstück 1	Guide piece 1
6	1	11-08 000 04	Führungsstück 2	Guide piece 2
7	1	11-08 000 05	Zugspindel	Feed rod
8	1	11-08 020 00	Mitnehmer geschweißt	Carrier
9	2	11-08 000 01	Rolle	Roll
10	1	11-08 000 10	Handkurbel	Crank handle
11	1	11-08 000 02	Zwischenstück	Reinforcing piece
12	2	ISO 2341 - B - 10 x 26	Bolzen	Bolt
13	3	DIN 94 - 3,2 x 20	Splint	Cotter pin
14	1	DIN 125 - A 6,4	Unterlegscheibe	Washer
15	2	DIN 125-1 - B 10.5	Scheibe	Washer
16	4	DIN 125-1 - B 13	Unterlegscheibe	Washer
17	11	DIN 127 - A 8 VA	Federring	Spring washer
18	4	DIN 933 - M8 x 12 VA	Sechskantschraube	Hexagon screw
19	5	DIN 933 - M8 x 35 VA	Sechskantschraube	Hexagon screw
20	2	DIN 933 - M8 x 40 VA	Sechskantschraube	Hexagon screw
21	2	DIN 933 - M6 x 40 VA	Sechskantschraube	Hexagon screw
22	2	DIN 933 - M6 x 16 VA	Sechskantschraube	Hexagon screw
23	1	ISO 4017 - M6 x 16 VA	Sechskantschraube	Hexagon screw
24	6	DIN 934 - M6 VA	Sechskantmutter	Hexagon nut
25	6	DIN 934 - M8 VA	Sechskantmutter	Hexagon nut

11-08-000-00

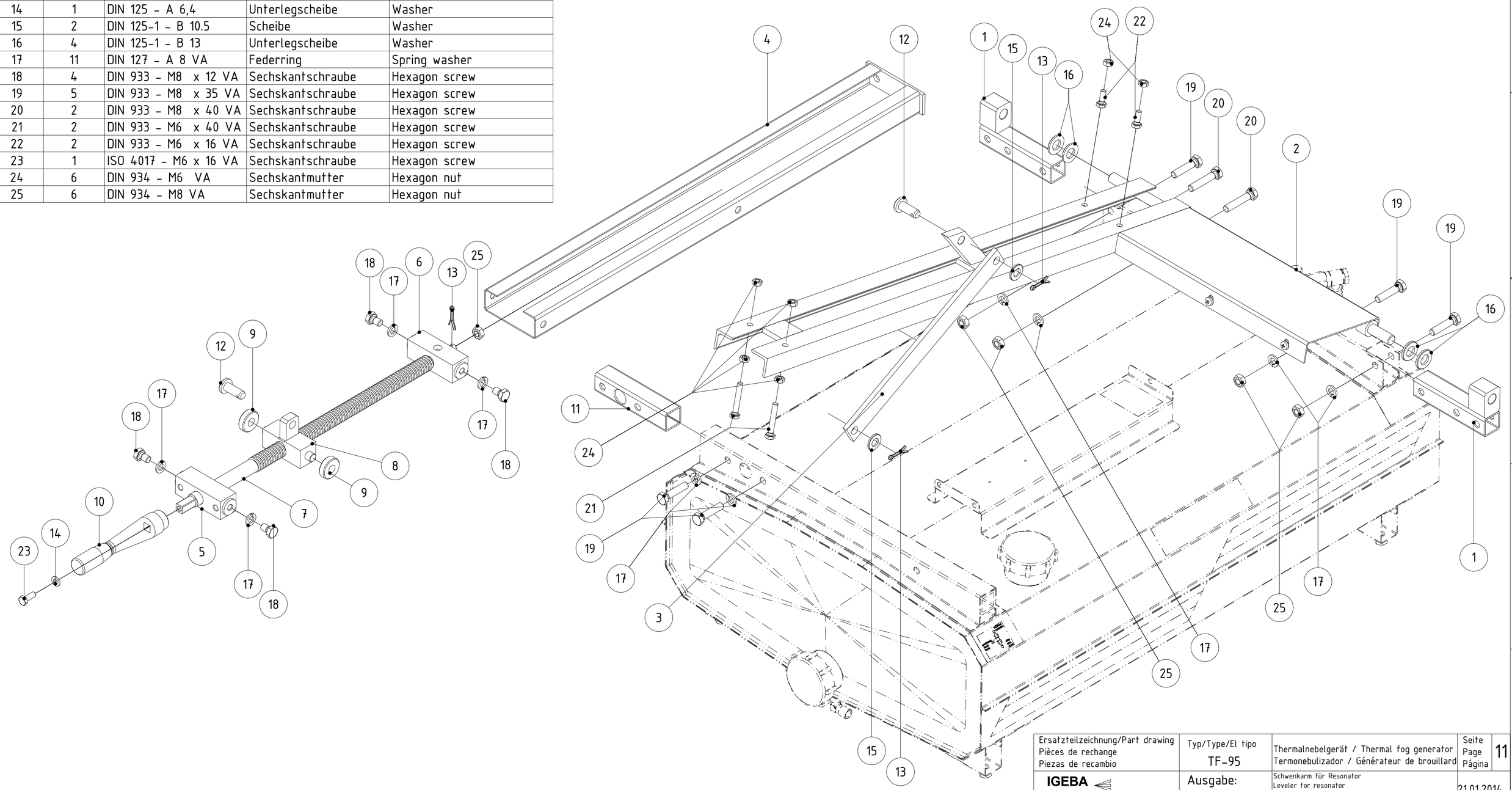

Ersatzteilzeichnung/Part drawing Pièces de rechange Piezas de recambio	Typ/Type/El tipo TF-95	Thermalnebelgerät / Thermal fog generator Termonebulizador / Générateur de brouillard	Seite Page página 11
IGEBA IGEBA Geraetebau GmbH 87480 Weitnau . Germany	Ausgabe: 04/2014	Schwenkarm für Resonator Leveler for resonator Brazo oscilante Bras orientable	21.01.2014

ERSATZTEILLISTE/SPARE PARTS LIST				
ITEM NO.	QUANTITY	BAUTEIL NR./PART NO.	BEZEICHNUNG	SPARE PARTS NAME
1	1	11-09 400 00	Steuerung	Electronic control
2	1	11-09 060 00	Druckknopf rot	Push button, red
3	1	11-09 050 00	Druckknopf grün	Push button, green
4	1	11-09 000 03	Schild "Nebel Start-Stop"	Label "Fogging Start-Stop"
5	1	11-09 101 00	Druckschalter	Pressure switch
6	1	11-09 010 00	Steuerluftleitung	Control line
7	1	10-00 300 02	Düse Ø1,0	Nozzle Ø1,0
8	1	11-00 702 10	Ringstück mit Schlauchnippel	Ring hose nipple
10	1	11-09 010 01	Druckschlauch	Pressure hose
12	1	11-09 320 00	Kabelsatz Druckschalter	Cable tree, pressure switch
13	1	11-09 330 00	Kabelsatz	Cable tree
14	1	11-09 600 00	Kabel Magnetventil	Wire for solenoid valve
16	1	11-09 230 03	Adapter Magnetventilstecker	Adapter
17	1	11-09 230 00	Stecker vollst. inkl. Dichtung	Plug type connector, cpl. incl. gasket

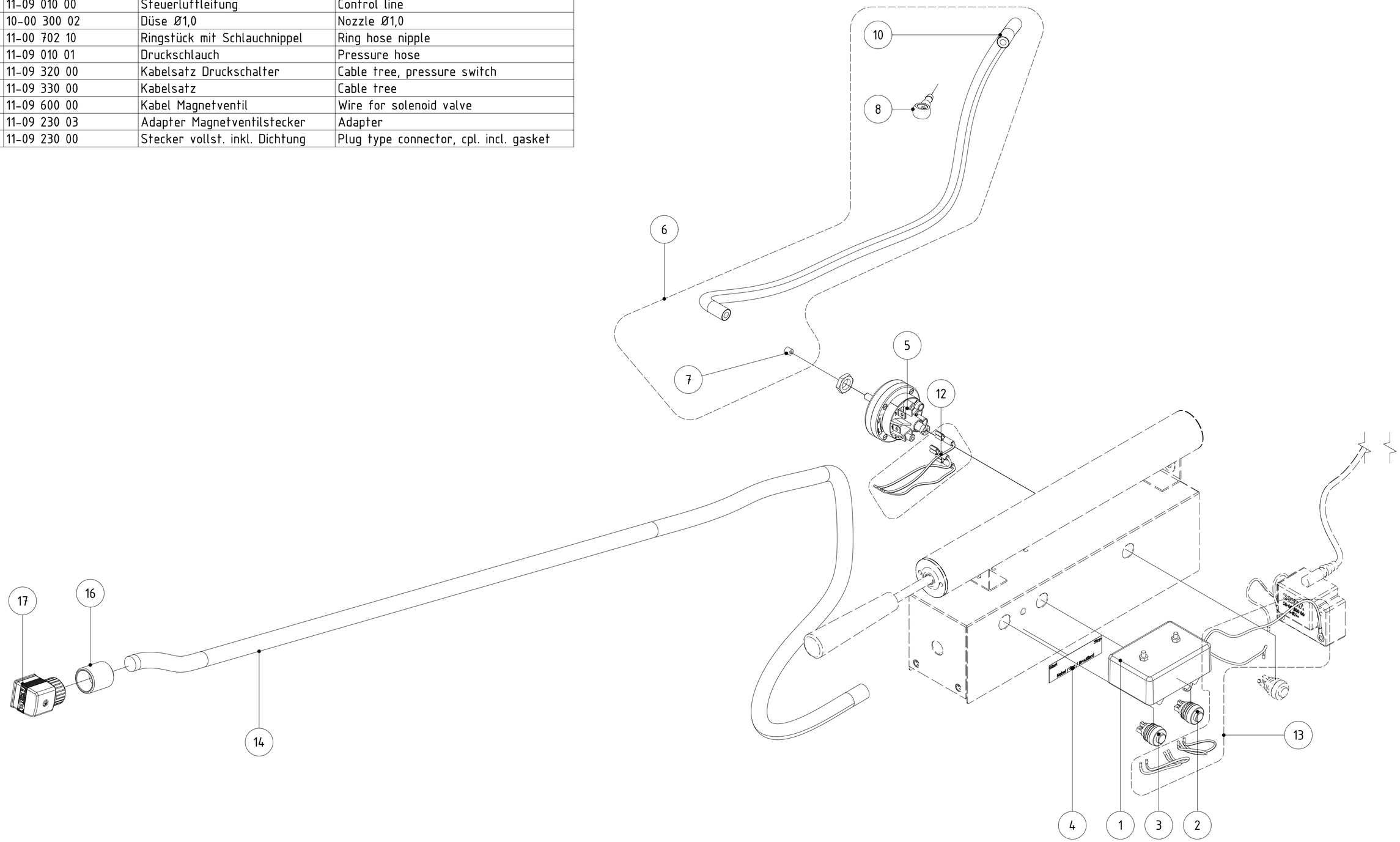

Ersatzteilzeichnung/Part drawing Pièces de rechange Piezas de recambio	Typ/Type/El tipo TF-95	Thermalnebelgerät / Thermal fog generator Termonebulizador / Générateur de brouillard	Seite Page Página 12
IGEBA IGEBA Geraetebau GmbH 87480 Weitnau . Germany	Ausgabe: 04/2014	Steuereinrichtung Control Unit Unité de contrôle Unidad de mando	10.02.2014

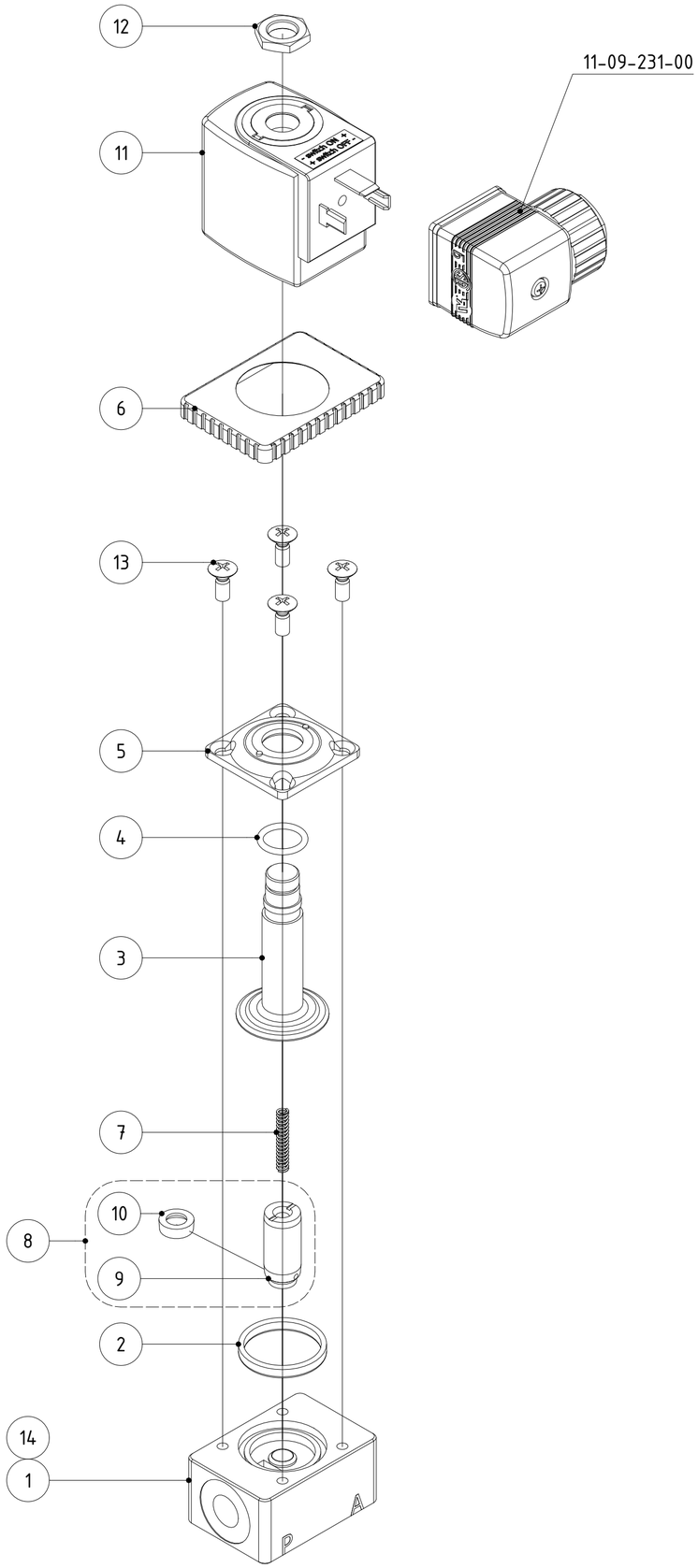

11-09-202-00

ERSATZTEILLISTE/SPARE PARTS LIST						
ITEM NO.	QUANTITY	BAUTEIL NR./PART NO.	BEZEICHNUNG	SPARE PARTS NAME	DESIGNATION	DESIGNACIÓN
1	1	11-09 200 01	Ventilgehäuse	Valve housing	Boîtier de soupape	Caja de válvula
2	1	11-09 202 05	Dichtring	Gasket	Joint	Junta
3	1	11-09 202 04	Führungsrohr	Guide	Guide	Conducción
4	1	O-Ring 11x1,75	O-Ring	O-Ring	Bague d'étanchéité	Anillo de junta
5	1	11-09 202 03	Flansch	Flange	Bride	Brida
6	1	11-09 202 06	Abdeckung	Cover	Cache	Cobertura
7	1	11-09 200 03	Druckfeder	Pressure spring	ressort de pression	Muelle
8	1	11-09 210 00	Kern mit Dichtung	Core with gasket	Noyau (avec joint)	Macho con junta
9	1	11-09 210 01	Kern	Core	Noyau	Macho
10	1	11-09 200 02	Dichtung	Gasket	Joint	Junta
11	1	11-09 202 02	Spule 6 Volt Impuls	Coil 6Volt	Bobine 6V	Bobina
12	1	Mutter_flach_R1-8	Sechskantmutter flach R1/8	Hexagon nut R1/8	Écrou hexagonal	Tuerca hexagonal
13	4	DIN 966-M4x10 VA	Linsen-Senkschraube	Countersunk screw	Vis à tête fraisée	Tornillo avellanado
14	1	11-09 200-01-VA	Ventilgehäuse aus Edelstahl	Valve housing (inox)	Boîtier de soupape	Caja de válvula

Ersatzteilzeichnung/Part drawing Pièces de rechange Piezas de recambio	Typ/Type/El tipo TF-95 / TF-160	Thermalnebelgerät / Thermal fog generator Termonebulizador / Générateur de brouillard	Seite Page Página 13
IGEBA IGEBA Geraetebau GmbH 87480 Weitnau . Germany	Ausgabe: 04/2014	Magnetventil kpl. (6Volt Impuls) Solenoid valve, cpl. (6 volt) Válvula selenoide soupape magnètique	29.07.2010

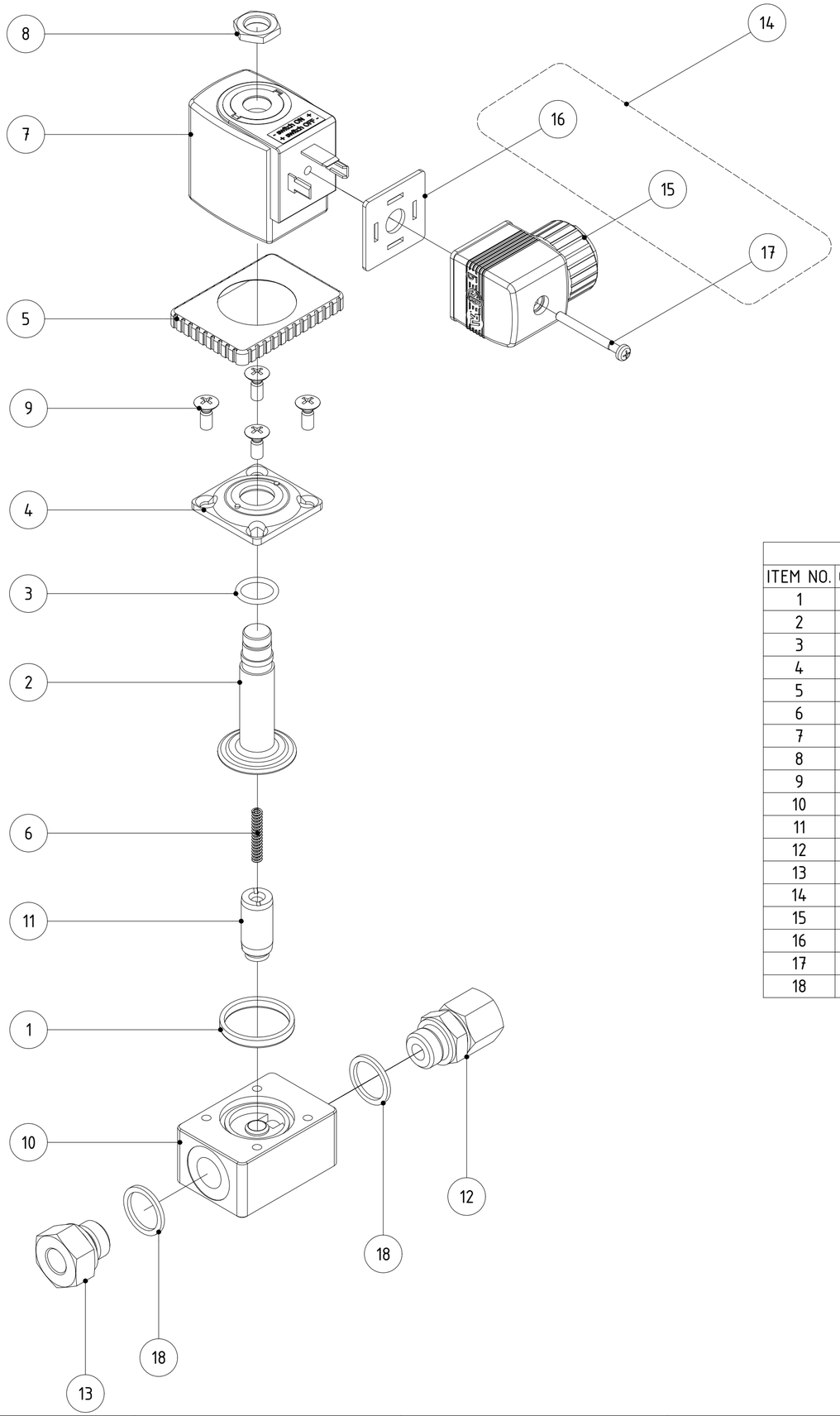

11-25-800-00

ERSATZTEILLISTE/SPARE PARTS LIST						
ITEM NO.	QUANTITY	BAUTEIL NR./PART NO.	BEZEICHNUNG	SPARE PARTS NAME	DESIGNATION	DESIGNACIÓN
1	1	11-09 202 05	Dichtring	Gasket	Joint	Junta
2	1	11-09 202 04	Führungsrohr	Guide	Guide	Caja de válvula
3	1	O-Ring 11x1,75	O-Ring	O-Ring	Bague d'étanchéité	Anillo de junta
4	1	11-09 202 03	Flansch	Flange	Bride	Brida
5	1	11-09 202 06	Abdeckung	Cover	Cache	Cobertura
6	1	11-09 200 03	Druckfeder	Pressure spring	Ressort de pression	Muelle
7	1	11-09 202 02	Spule 6V Impuls	Coil 6V	Bobine 6V	Bobina 6V
8	1	Mutter_flach_R1-8	Sechskantmutter flach R1/8	Hexagon nut R1/8	Écrou hexagonal	Tuerca hexagonal
9	4	DIN 966-M4x10 VA	Linsen-Senkschraube	Countersunk head screw	Vis á tête fraisée	Tornillo avellando
10	1	11-25 800 11	Ventilgehäuse VA	Valve housing, (inox)	Boîtier de soupape	Caja de valvula
11	1	11-25 800 12	Kern	Core	Noyau	
12	1	E-GEV8LR-1-4	Gerade Verschraubung	Fitting	Raccord à vis	Atornilladura
13	1	11-25 000 01	Verschraubung A-Seite	Threaded joint	Raccord à vis	Unión roscada
14	1	11-09 231 00	Stecker vollst. inkl. Dichtung	Plug type connector	Fiche avec joint	Enchufe con junta
15	1	11-09 230 02	Stecker	Plug	Fiche	Enchufe
16	1	11-09 230 01	Dichtung	Gasket	Joint	Junta
17	1	ISO 7045 -M3x30-4.8-H	Flachkopfschraube	Screw	Vis	Tornilla
18	2	DIN 7603 - A14 x 18	Dichtring	Gasket	Joint	Junta

Ersatzteilzeichnung/Part drawing Pièces de rechange Piezas de recambio	Typ/Type/El tipo TF-W 95/L / TF-FW160/L	Thermalnebelgerät / Thermal fog generator Termonebulizador / Générateur de brouillard	Seite Page Página	14
IGEBA IGEBA Geraetebau GmbH 87480 Weitnau . Germany	Ausgabe: 04/2014	Magnetventil VA kpl. (6V Impuls) Solenoid valve INOX cpl. (6V impulse) Válvula selenoide INOX Soupape magnètique acero fino	31.07.2013	

11-30-000-00
TF-95/E

ERSATZTEILLISTE/SPARE PARTS LIST

ITEM NO.	QUANTITY	BAUTEIL NR./PART NO.	BEZEICHNUNG	SPARE PARTS NAME
1	1	11-30 100 00	Druckdose kpl.	Pressure cell
2	1	8-30 100 01	Gehäuse-Unterteil	Housing underpart
3	1	8-30 100 02	Gehäuse-Oberteil	Housing top
4	1	8-30 100 03	Membrane	Diaphragm
5	1	8-30 150 00	Kolben vollst.	Piston cpl.
6	1	8-30 100 06	Halterung	Bow
7	1	8-30 100 05	Hebel	Lever
8	1	8-30 100 07	Lagerbuchse	Bearing bush
9	1	8-30 100 08	Schlauchnippel	Hose stem
10	1	DIN 7603 A5x8 PA	Dichtring	Gasket
11	1	DIN 125-1 - B 4,3	Unterlegscheibe	Plain washer
12	2	DIN 7985 - M4x12 VA	Linsenkopfschraube	Fill. head screw
13	1	DIN 7985 - M4x30 VA	Linsenkopfschraube	Fill. haed screw
14	2	DIN 7985 - M4x6 VA	Linsenkopfschraube	Fill. head screw
15	1	11-30 100 04	Halteschelle	Support
16	2	DIN 6923 - M5 VA	Sechskantmutter	Hexagon nut with flange
17	2	DIN 913 - M5 x 16	Gewindestift	Set screw
18	1	10-03 000 04	Druckfeder	Pressure spring
19	1	DIN 7603 A13x18 Cu	Dichtring	Gasket
20	1	60-30 200 00	Bowdenzug kpl.	Bowden wire cpl.
21	1	60-30 200 01	Sperrstift	Locking pin
22	1	O-Ring 4x1	O-Ring	O-Ring
23	1	O-Ring 5x1,5	O-Ring	O-Ring
24	1	60-30 200 04	Litze mit Lötnippel	Stranded cord with solder nipple
25	1	8-30 200 02	Mutter	Hexagon nut
26	1	8-30 200 01	Schraubhülse	Screw bushing
27	1	8-30 200 06	Verstellschraube	Adjustment screw
28	1	60-30 200 05	Bowdenzughülle	Bowden wire wrap
29	1	VD 173B	Druckfeder	Pressure spring
30	1	8-30 200 03	Schraubnippel e	Screw nipple
31	1	DIN 934- M4 VA	Sechskantmutter	Hexagon nut
32	1	DIN 125-1 - B 4,3	Unterlegscheibe	Plain washer
33	1	DIN 7985 - M4x6 VA	Linsenkopfschraube	Fill. head screw
34	1	DIN 934 - M6	Sechskantmutter	Hexagon nut
35	1	60-30 300 00	Anschlußteil	Connecting piece
36	1	109 08 10	Winkel-Verschraubung	Angle insert screwing
37	1	WE8LR1/4ES	Winkel-Verschraubung VA (für "L" Geräte, säurefest)	Angle insert screwing Inox (for "L" version, acid-proof)
38	1	11-30 500 00	Druckleitung kpl.	Pressure line cpl.
39	1	11-30 500 01	Druckschlauch	Pressure line
40	1	10-00 300 02	Düse Ø1,0	Nozzle
41	2	Hülse 13,5	Hülse	Collet
42	1	11-00 702 10	Ringstück mit Schlauchnippel	Ring hose nipple

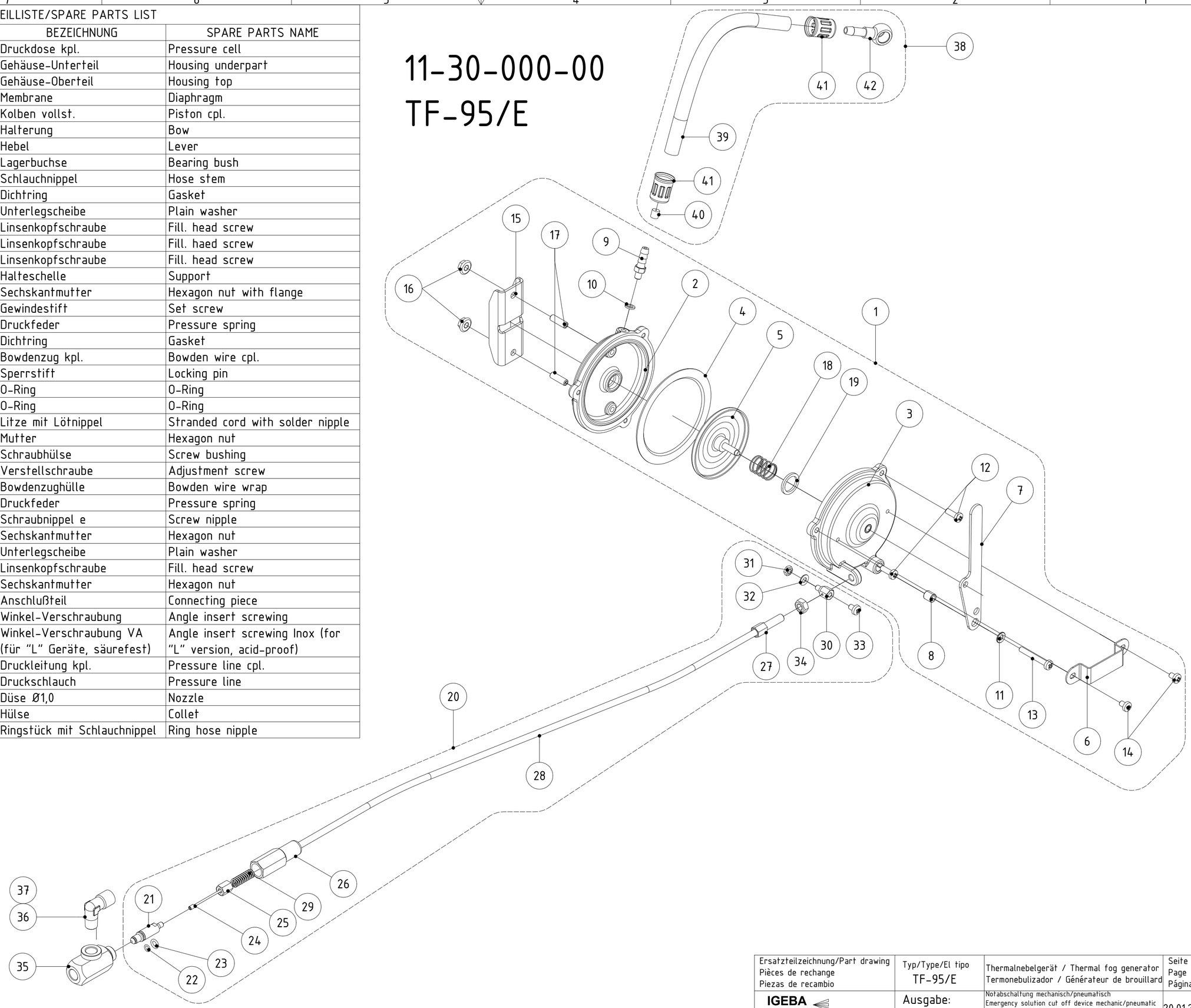

Ersatzteilzeichnung/Part drawing Pièces de rechange Piezas de recambio	Typ/Type/El tipo TF-95/E	Thermalnebelgerät / Thermal fog generator Termonebulizador / Générateur de brouillard	Seite Page Página 15
IGEBA IGEBA Geraetebau GmbH 87480 Weitnau . Germany	Ausgabe: 04/2014	Notabschaltung mechanisch/pneumatisch Emergency solution cut off device mechanic/pneumatic Desconexión automática de solucion mecánico/neumático Coupure automatique du produit mécanique/pneumatique	20.01.2014

22-02-001-00 (TF-F95)

ERSATZTEILLISTE/SPARE PARTS LIST				
ITEM NO.	QUANTITY	BAUTEIL NR./PART NO.	BEZEICHNUNG	SPARE PARTS NAME
1	2	10-02 200 00	Benzintankdeckel kpl.	Cap cpl.
2	1	10-02 200 01	Deckel	Cap
3	1	10-02 200 02	Dichtung	Gasket
4	1	11-02 402 00	Benzinleitung	Gasoline pipe I
5	1	10-14 500 00	Hohlschraube mit Sieb	Hollow screw with filter
6	1	10-14 200 01	Verschraubung	Screw connection
7	1	11-02 301 00	Durchgangshahn 1/4"	Tap
8	2	DIN 7603 A10x13,5 Vf	Dichtring	Gasket
9	2	DIN 7603 A13x18 Cu	Dichtring	Gasket
10	1	11-02 101 00	Benzinbehälter	Fuel tank
11	1	51-02 000 03	Haltewinkel außen	Support for fuel tank
12	1	51-02 000 02	Haltewinkel Innen	Support for fuel tank
13	4	DIN 7985 (H) - M5x8-H	Zylinderkopfschraube	Cylinder head screw
14	4	DIN 6923 - M5	Sechskantmutter	Hexagon nut
15	1	2010_1/4	Winkelverschraubung (R¼kxR¼k)	Angle screw fitting (R¼kxR¼k)
16	1	250757	Verschraubung	Fitting
17	1	22-02 202 00	Magnetventil vollst. 12Volt	Solenoid valve, cpl.
18	1	101 06 13	Gerade Verschraubung	Straight fitting
19	1	22-02 101 00	Benzinleitung kpl.	Fuel line

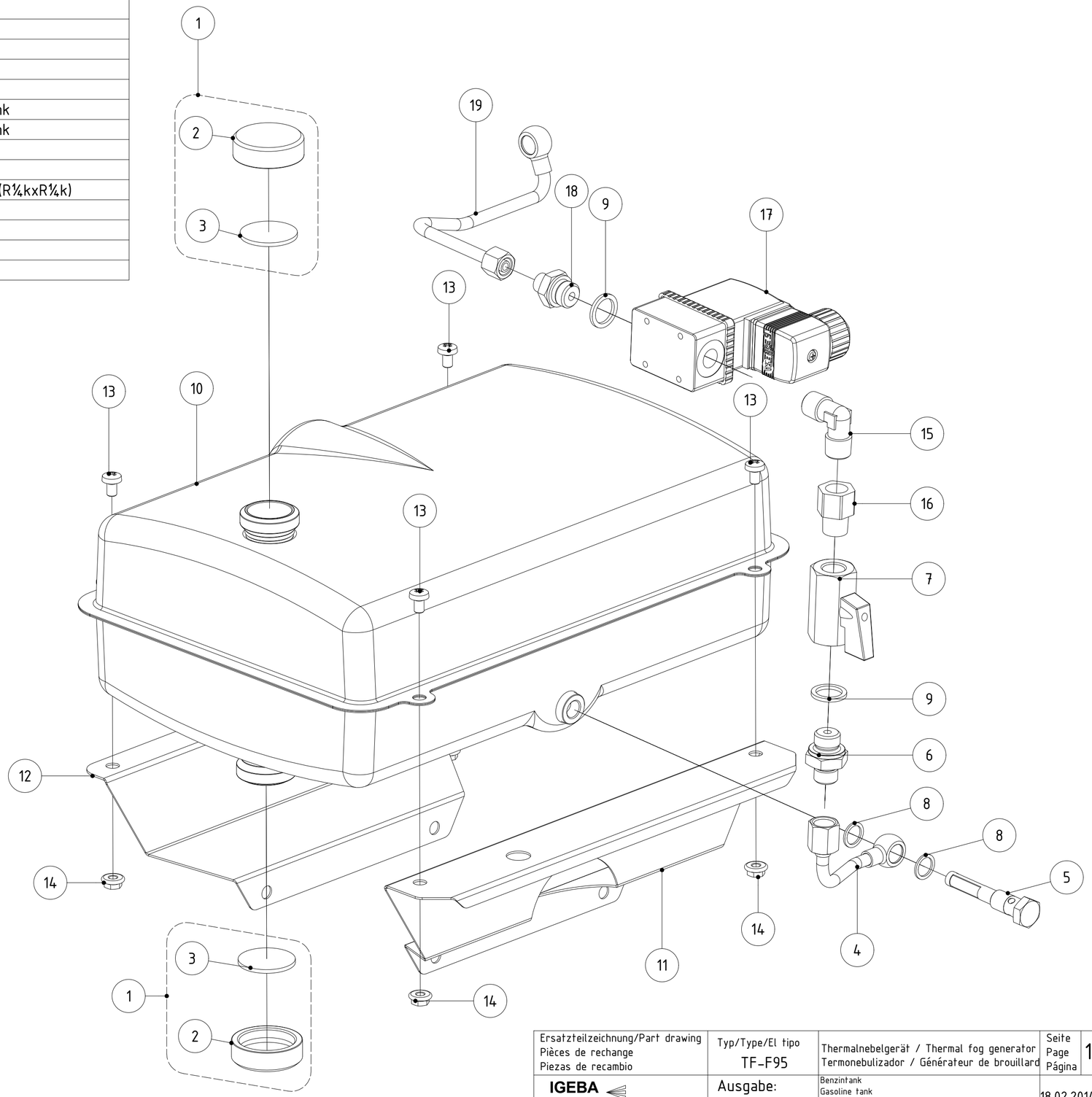

Ersatzteilzeichnung/Part drawing Pièces de rechange Piezas de recambio	Typ/Type/El tipo TF-F95	Thermalnebelgerät / Thermal fog generator Termonebulizador / Générateur de brouillard	Seite Page Página 16
IGEBA IGEBA Geraetebau GmbH 87480 Weitnau , Germany	Ausgabe: 04/2014	Benzintank Gasoline tank Tanque para gasolina Réservoir d´essence	18.02.2014

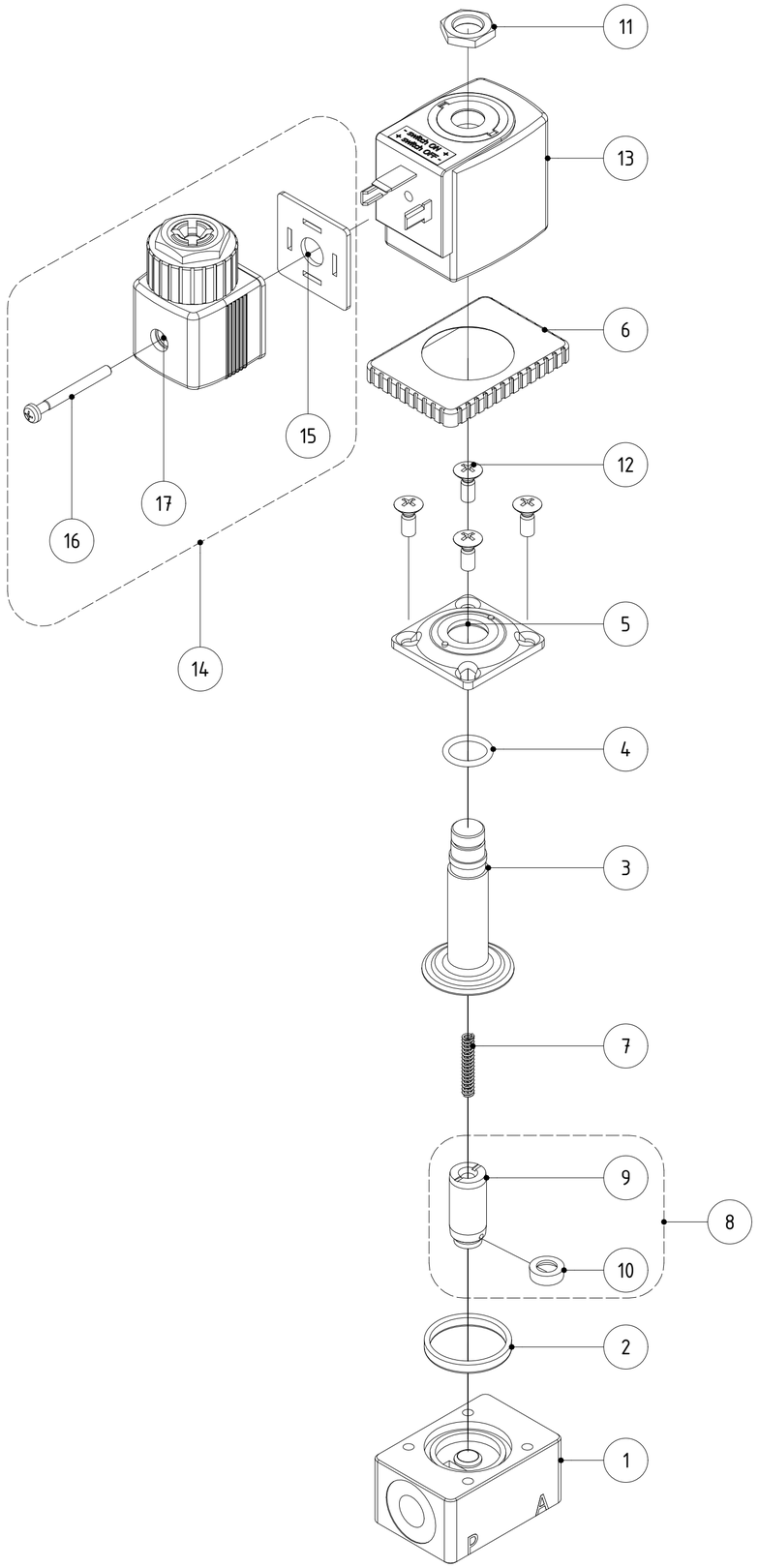

22-02-202-00
TF-F95 / TF-F160

ERSATZTEILLISTE/SPARE PARTS LIST						
ITEM NO.	QUANTITY	BAUTEIL NR./PART NO.	BEZEICHNUNG	SPARE PARTS NAME	DESIGNATION	DESIGNACIÓN
1	1	11-09 200 01	Ventilgehäuse	Valve housing	Boîtier de soupape	Caja de válvula
2	1	11-09 202 05	Dichtring	Gasket	Joint	Junta
3	1	11-09 202 04	Führungsrohr	Guide	Guide	Conducción
4	1	O-Ring 11x1,75	O-Ring	O-Ring	Bague d'étanchéité	Anillo de junta
5	1	11-09 202 03	Flansch	Flange	Bride	Brida
6	1	11-09 202 06	Abdeckung	Cover	Cache	Cobertura
7	1	11-09 200 03	Druckfeder	Pressure spring	Ressort de pression	Muelle
8	1	11-09 210 00	Kern mit Dichtung	Core with gasket	Noyau (avec joint)	Macho con junta
9	1	11-09 210 01	Kern	Core	Noyau	Macho
10	1	11-09 200 02	Dichtung	Gasket	Joint	Junta
11	1	Mutter_flach_R1-8	Sechskantmutter flach R1/8	Hexagon nut R1/8	Écrou hexagonal	Tuerca hexagonal
12	4	DIN 966-M4x10 VA	Linsen-Senkschraube	Countersunk head screw	Vis á tête fraisée	Tornillo avellando
13	1	22-02 202 01	Spule 12V	Coil 12V	Bobine 12V	Bobina 12V
14	1	22-02 230 00	Stecker vollst. inkl. Dichtung	Plug type connector	Fiche avec joint	Enchufe con junta
15	1	11-09 230 01	Dichtung	Gasket	Joint	Junta
16	1	ISO 7045 -M3x30-4.8-H	Flachkopfschraube	Screw	Vis	Tornillo
17	1	22-02 230 01	Stecker	Plug	Fiche	Enchufe

Ersatzteilzeichnung/Part drawing Pièces de rechange Piezas de recambio	Typ/Type/El tipo TF-F95/TF-F160	Thermalnebelgerät / Thermal fog generator Termonebulizador / Générateur de brouillard	Seite Page Página 17
IGEBA IGEBA Geraetebau GmbH 87480 Weitnau . Germany	Ausgabe: 04/2014	Magnetventil kpl. (12V) Solenoid valve, cpl. (12V) Válvula selenoide soupape magnètique	04.04.2014

ERSATZTEILLISTE/SPARE PARTS LIST				
ITEM NO.	QUANTITY	BAUTEIL NR./PART NO.	BEZEICHNUNG	SPARE PARTS NAME
1	1	22-06 100 00	Steuerkasten TF-F	Control box
2	1	22-06 000 01	Halterung	Support
3	1	22-06 000.02	Verteiler	Diffusor
4	1	22-06 000 03	Öldruckschalter	Pressure switch
5	1	22-06-000-04	Halterung	Support
6	1	22-06 202 02	Flasche für Kopressoröl 10ml	Bottle for compressor oil 10ml
7	1	22-06-202-20	Box für Kopressoröl	Box for copressoroil
8	1	22-06 203 00	Kompressor mit Schlauch	Compressor with hose
9	1	22-06 203 01	Kompressor	Compressor
10	1	22-06 203 03	Kompressorschlauch	Hose for compressor
11	2	22-06 203 05	Schlauchschelle	Clamp
12	1	11-06 000 02	Kerzenstecker	Spark plug socket
13	1	11-06 300 00	Zündspule inkl. Kabel	Ignition coil, incl. cable
14	1	10-06 000 07	Zündkerze	Sparg plug
15	1	10-00 700 00	Druckventil vollst.	Valve cpl.
16	1	10-00 700 01	Ventil	Valve
17	1	O-Ring 5x1,5	O-Ring	O-Ring
18	1	10-00 700 02	Membrane	Diaphragm
19	1	10-00 700 04	Dichtung	Gasket
20	1	10-00 700 07	Hutmutter	Cap nut
21	1	10-00 700 03	Dichtring	Gasket
22	1	10-05 500 05	Nippel	nipple
23	1	22-09 000 01	Relais	Relay
24	1	11-09 101 00	Druckschalter	Pressure switch
25	1	22-09 400 00	Steuerung	Electronic control
26	1	11-09 320 00	Kabelsatz Druckschalter	Cable tree, pressure switch
27	1	11-09 010 00	Steuerluftleitung	Control line
28	1	10-00 300 02	Düse Ø1,0	Nozzle Ø1,0
29	1	11-00 702 10	Ringstück mit Schlauchnippel	Ring hose nipple
30	2	Hülse 13,5	Hülse	Collet
31	1	11-09 010 01	Druckschlauch	Pressure hose
32	1	11-09 600 00	Kabelschutzschlauch mit Verschraubung	Cable protecting hose with threaded joint
33	1	22-09 140 00	Steckdose mit Kabel	Socket with wires
34	1	250170	Einschraubtülle Ø6xR1/4	Hose nipple
35	1	DIN 933 - M6 x 10	Sechskantschraube	Hexagon screw
36	1	DIN 933 - M8 x 12	Sechskantschraube	Hexagon screw
37	4	DIN 934- M4 VA	Sechskantmutter	Hexagon nut
38	3	DIN 934 - M5	Sechskantmutter	Hexagon nut
39	2	DIN 985-M3	Sechskantmutter	Hexagon nut
40	1	DIN 985-M6	Sechskantmutter	Hexagon nut
41	1	DIN 985-M8	Sechskantmutter	Hexagon nut
42	2	DIN 84 - M3 x 10	Zylinderschraube mit Schlitz	Zylinder head screw
43	3	DIN 316 - M5 x 10	Flügelschraube	Wing screw
44	1	DIN 7985 (H) - M5x10-H	Zylinderkopfschraube	Zylinder head screw
45	2	DIN 7985 (H) - M5x30-H	Zylinderkopfschraube	Zylinder head screw
46	2	DIN 7985 (Z) - M4x35-Z	Zylinderkopfschraube	Zylinder head screw
47	4	DIN 6797 - A 4,3	Zahnscheibe	Tooth lock washer
48	1	DIN 7603 A10x13,5 Vf	Dichtring	Gasket
49	1	DIN 7603 A10x13,5 Cu	Dichtring	Gasket
50	1	DIN 7603 A13x18 Cu	Dichtring	Gasket

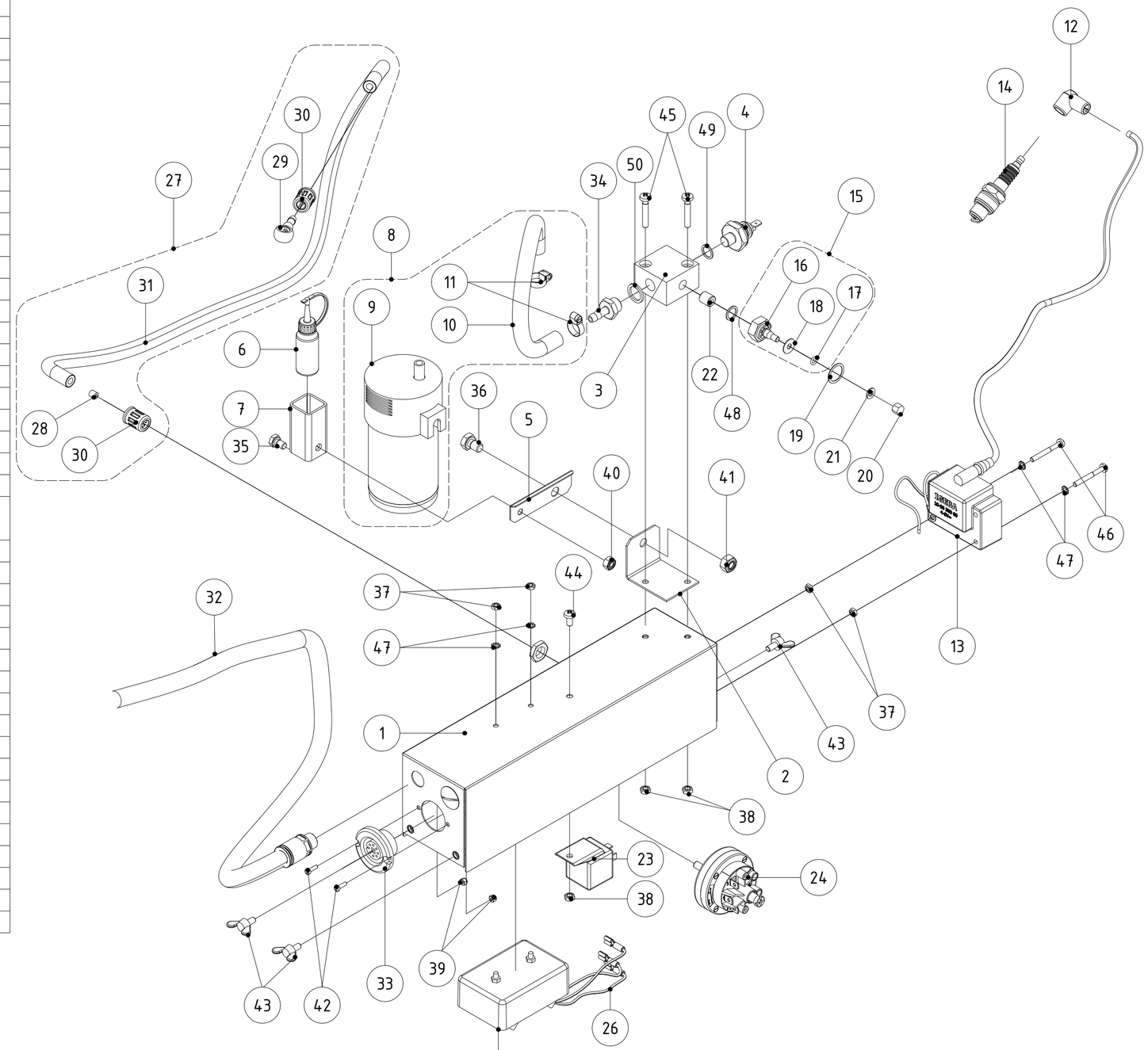

Ersatzteilzeichnung/Part drawing Pièces de rechange Piezas de recambio	Typ/Type/El tipo TF-F95	Thermalnebelgerät Thermal fog Generator	Seite Page Página 18
IGEBA IGEBA Geraetebau GmbH 87480 Weitnau , Germany	Ausgabe: 04/2014	Steuerkasten und Starteinrichtung Control box and Starting device	19.02.2014

ERSATZTEILLISTE/SPARE PARTS LIST				
ITEM NO.	QUANTITY	BAUTEIL NR./PART NO.	BEZEICHNUNG	SPARE PARTS NAME
1	1	22-09 111 50	Steuer Platine	Circuit board
2	1	94-09 620 00	Kabel mit Stecker	Cable with plug
3	2	11-09 500 00	LED grün	LED green
4	1	22-09 110 30	LED gelb	LED yellow
5	2	11-09 060 00	Druckknopf rot	Push button, red
6	2	11-09 050 00	Druckknopf grün	Push button, green
7	1	250/ T4 A	Feinsicherung 250/T4A	Fuse 4A (slow acting)
8	1	22-09 110 40	Sicherungshalter	Fuse carrier
9	2	22-09 140 01	Steckdose	Socket with cable
10	1	52-09 121 00	Gehäuse kpl.	Housing cpl.
11	1	52-09 121 01	Gehäuse	Housing
12	1	22-09 180 00	Drehknauf	Rotating head
13	4	22-09 101 01	Stehbolzen	Bolt
14	1	GN 425.1-100 CR	Bügelgriff	Handle
15	2	M3x10	Abstandsbolzen	Spacer
16	4	DIN 84 - M3 x 10	Zylinderschraube mit Schlitz	Tornillo
17	2	DIN 934 - M3	Sechskantmutter	Hexagon nut
18	2	DIN 9021 - 3,2	Unterlegscheibe	Washer
19	2	ISO 2009 - M3 x 10	Senkschraube	Screw
20	4	DIN 7985 (H) - M4x12-H	Schraube	Screw

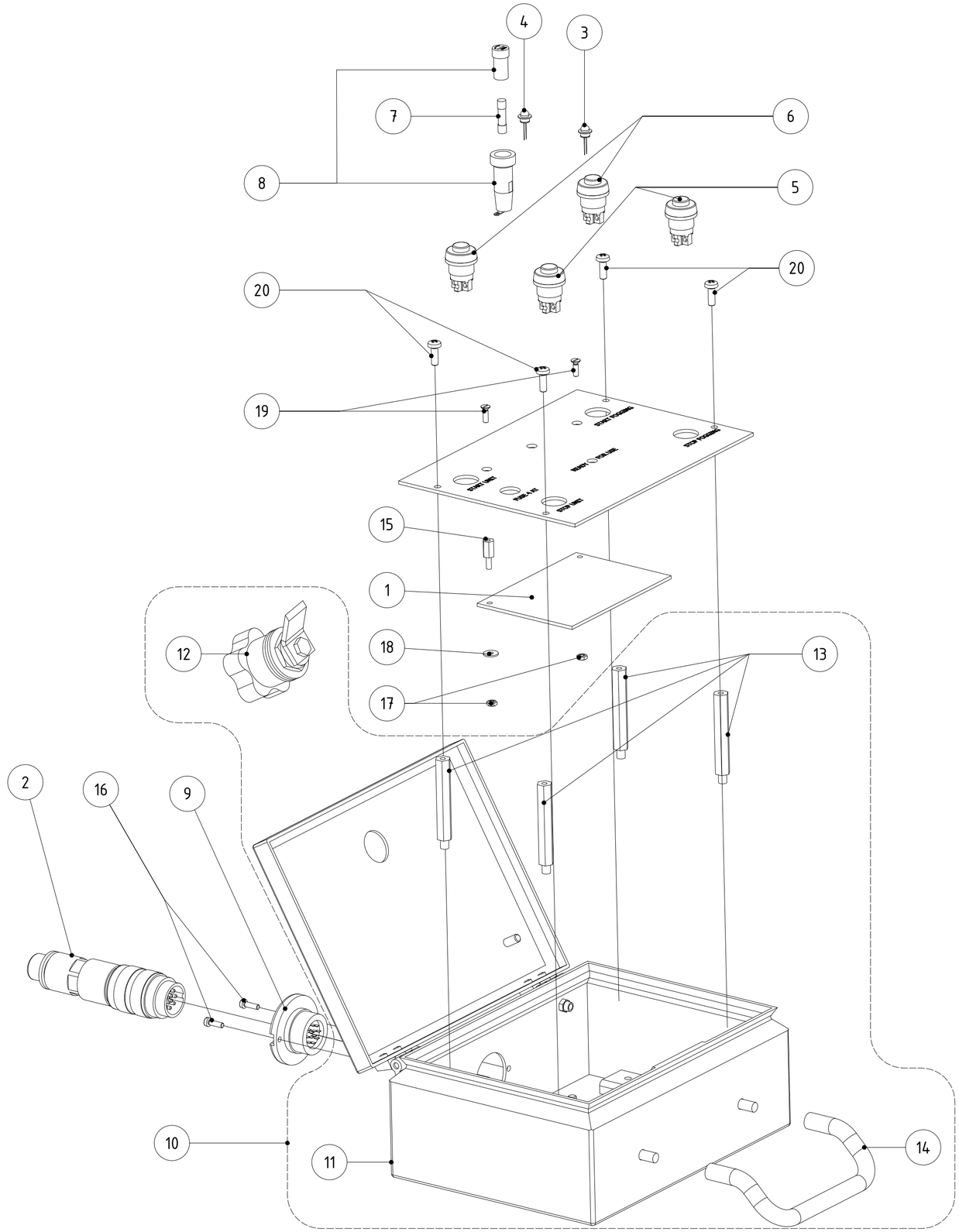

Ersatzteilzeichnung/Part drawing Pièces de rechange Piezas de recambio	Typ/Type/El tipo TF-F160 / TF-F95	Thermalnebelgerät / Thermal fog generator Termonebulizador / Générateur de brouillard	Seite Page Página 19
IGEBA IGEBA Geraetebau GmbH 87480 Weitnau . Germany	Ausgabe: 04/2014	Fernsteuerkasten Remote control Telemando Télécommande	25.09.2013

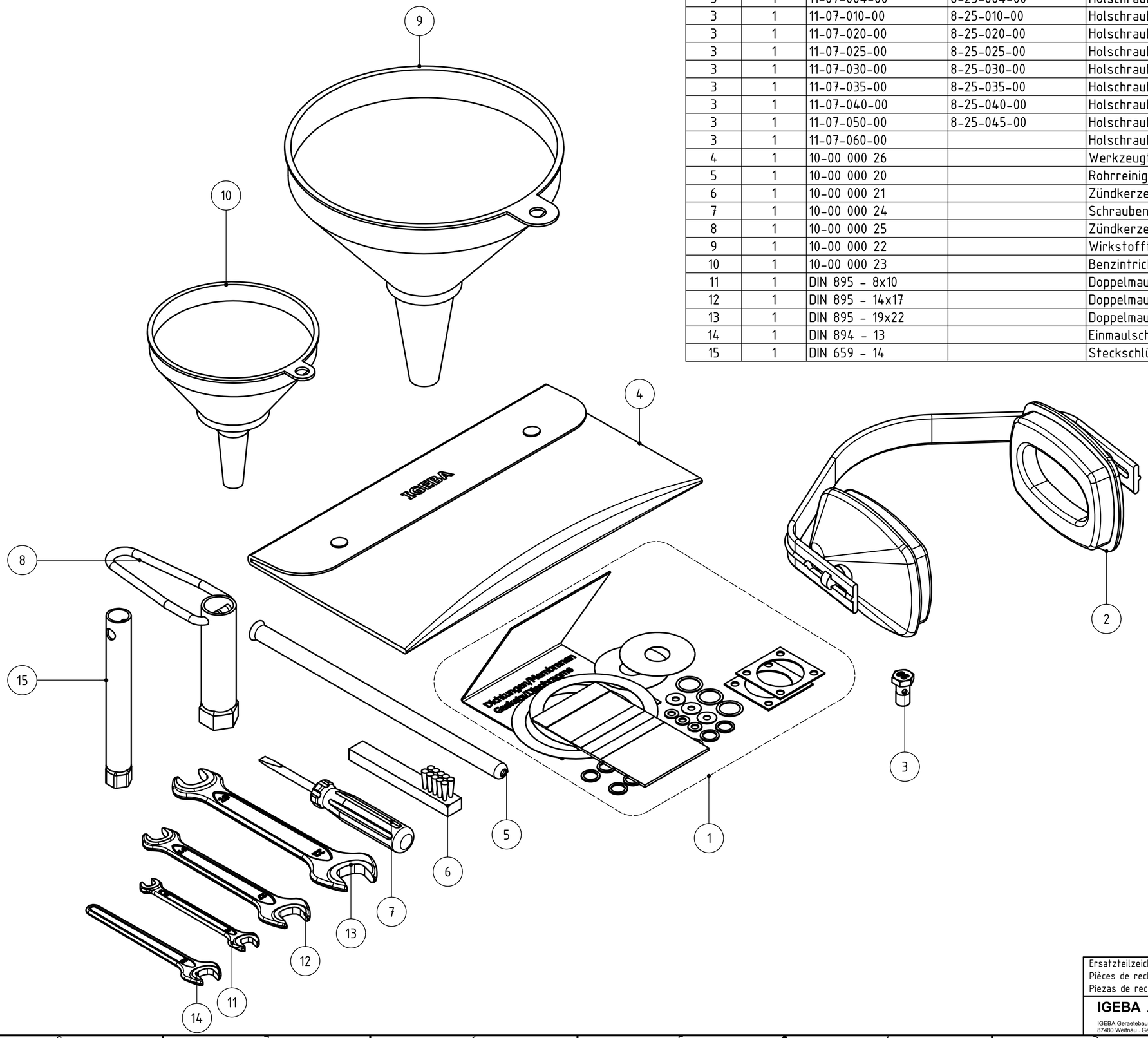

ERSATZTEILLISTE/SPARE PARTS LIST

ITEM NO.	QUANTITY	BAUTEIL NR./PART NO.	PART NO. ACID PROOF	BEZEICHNUNG	SPARE PARTS NAME
1	1	11-10 101 00		Dichtungssatz klein TF 95	Gaskets / diaphragms, small set for TF 95
2	1	11-10 000 01		Gehörschutz	Ear protection
3	1	11-07-004-00	8-25-004-00	Holschraube mit Dosierdüse 0,6	Hollow screw with dosage nozzle 0,6
3	1	11-07-010-00	8-25-010-00	Holschraube mit Dosierdüse 0,8	Hollow screw with dosage nozzle 0,8
3	1	11-07-020-00	8-25-020-00	Holschraube mit Dosierdüse 1,0	Hollow screw with dosage nozzle 1,0
3	1	11-07-025-00	8-25-025-00	Holschraube mit Dosierdüse 1,2	Hollow screw with dosage nozzle 1,2
3	1	11-07-030-00	8-25-030-00	Holschraube mit Dosierdüse 1,4	Hollow screw with dosage nozzle 1,4
3	1	11-07-035-00	8-25-035-00	Holschraube mit Dosierdüse 1,6	Hollow screw with dosage nozzle 1,6
3	1	11-07-040-00	8-25-040-00	Holschraube mit Dosierdüse 2,0	Hollow screw with dosage nozzle 2,0
3	1	11-07-050-00	8-25-045-00	Holschraube mit Dosierdüse 2,7	Hollow screw with dosage nozzle 2,7
3	1	11-07-060-00		Holschraube mit Dosierdüse 5,5	Hollow screw with dosage nozzle 5,5
4	1	10-00 000 26		Werkzeugtasche	Tool bag, empty
5	1	10-00 000 20		Rohrreiniger	Pipe cleaning tool
6	1	10-00 000 21		Zündkerzenbürste	Spark plug brush
7	1	10-00 000 24		Schraubendreher	Screw driver
8	1	10-00 000 25		Zündkerzenschlüssel 21mm	Spark plug spanner
9	1	10-00 000 22		Wirkstofftrichter; inkl. Sieb	Solution funnel, incl. strainer
10	1	10-00 000 23		Benzintrichter, inkl. Sieb	Gasoline funnel, incl. strainer
11	1	DIN 895 - 8x10		Doppelmaulschlüssel	Double open ended spanner
12	1	DIN 895 - 14x17		Doppelmaulschlüssel	Double open ended spanner
13	1	DIN 895 - 19x22		Doppelmaulschlüssel	Double open ended spanner
14	1	DIN 894 - 13		Einmaulschlüssel	Open ended spanner
15	1	DIN 659 - 14		Steckschlüssel 14mm	Tubular box spanner

Ersatzteilzeichnung/Part drawing Pièces de rechange Piezas de recambio	Typ/Type/El tipo TF-160	Thermalnebelgerät / Thermal fog generator Termonebulizador / Générateur de brouillard	Seite Page Página 20
IGEBA IGEBA Geraetebau GmbH 87480 Weitnau . Germany	Ausgabe: 04/2014	Zubehör Accessoires Accesorios Accessoires	09.04.2014